DLA5 Electrical Drawing(KEB)

Order Number :

Company Name :

Model :

Ver. 3.07

Edit Date 2025-09-03

Number of Page 68

본 도면은 ㈜우진플라임의 유·무형적 자산으로, 허가된 자에 한하여 열람이 가능하며,
허가 없이 복제 및 임의적 변경 등의 사용 및 배포를 일체 금합니다.
본 사항 위반의 경우 민, 형사상의 책임이 발생할 수 있습니다.

This drawing is an asset of Woojin Plaimm Co., Ltd which can be viewed only by the authorized person and duplication and arbitrary change without permission is strongly prohibited. Violation of this policy may result in civil and criminal liability.

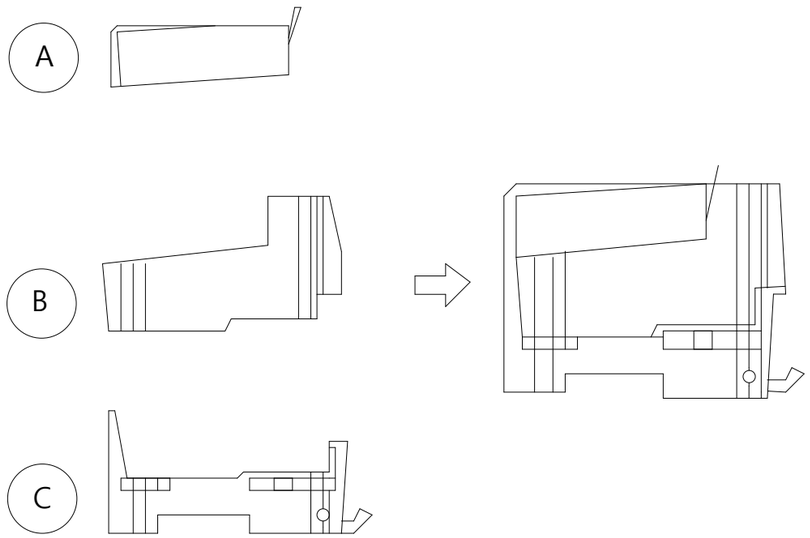

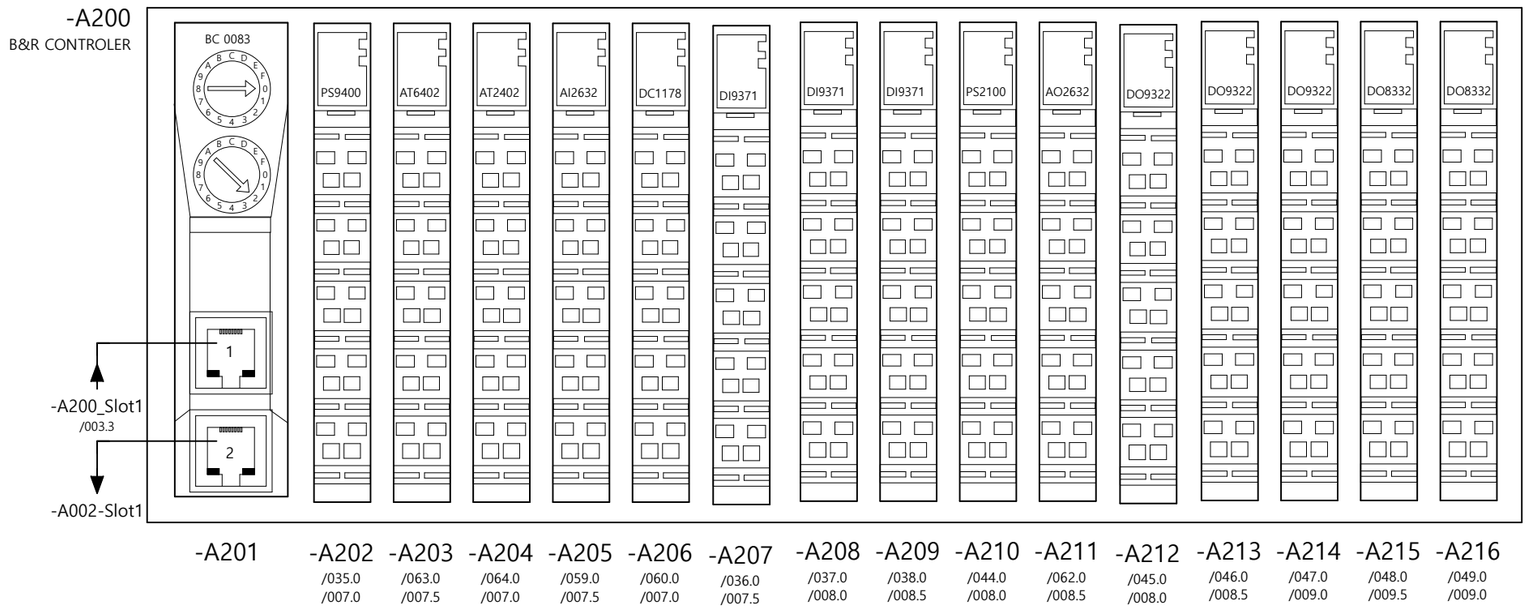

	-A201	-A202	-A203	-A204	-A205	-A206	-A207	-A208	-A209	-A210	-A211	-A212	-A213	-A214	-A215	-A216
A	TB12	TB12	TB12	TB12	TB12	TB12	TB12	TB12	TB12	TB12	TB12	TB12	TB12	TB12	TB12	TB12
B	X20 BC0083	X20 PS9400	X20 AT6402	X20 AT2402	X20 AI2632	X20 DC1178	X20 DI9371	X20 DI9371	X20 DI9371	X20 PS2100	X20 AO2632	X20 DO9322	X20 DO9322	X20 DO9322	X20 DO8332	X20 DO8332
C	X20 BM01	X20 BM11	X20 BM11	X20 BM11	X20 BM11	X20 BM11	X20 BM11	X20 BM11	X20 BM11	X20 BM11	X20 BM11	X20 BM01	X20 BM11	X20 BM11	X20 BM11	X20 BM11

본 도면은 ㈜우진플라임의 유·무형적 자산으로, 허가된 자에 한하여 열람이 가능하며,
허가 없이 복제 및 임의적 변경 등의 사용 및 배포를 일체 금합니다.
본 사항 위반의 경우 민, 형사상의 책임이 발생할 수 있습니다.

This drawing is an asset of Woojin Plaimm Co., Ltd which can be viewed only by the authorized person and duplication and arbitrary change without permission is strongly prohibited. Violation of this policy may result in civil and criminal liability.

WOOJIN PLAIMM

B&R FRONT CONTROL PART

DLA5 Electrical Drawing(KEB)

REV.NO. 3.07

=
+

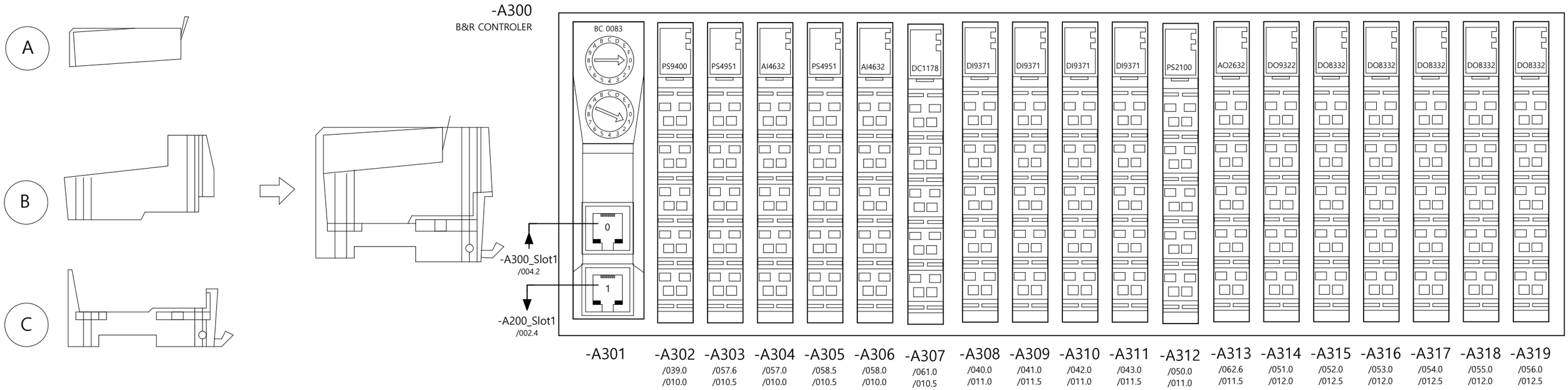

	-A301	-A302	-A303	-A304	-A305	-A306	-A307	-A308	-A309	-A310	-A311	-A312	-A313	-A314	-A315	-A316	-A317	-A318	-A318
A	TB12	TB12	TB12	TB12	TB12	TB12	TB12	TB12	TB12	TB12	TB12	TB12	TB12	TB12	TB12	TB12	TB12	TB12	TB12
B	X20 BC0083	X20 PS9400	X20 PS4951	X20 PS4632	X20 PS4951	X20 AI4632	X20 DC1178	X20 DI9371	X20 DI9371	X20 DI9371	X20 DI9371	X20 PS2100	X20 AO2632	X20 DO9322	X20 DO8332	X20 DO8332	X20 DO8332	X20 DO8332	X20 DO8332
C	X20 BM01	X20 BM11	X20 BM11	X20 BM11	X20 BM11	X20 BM11	X20 BM11	X20 BM11	X20 BM11	X20 BM11	X20 BM11	X20 BM01	X20 BM11	X20 BM11	X20 BM11	X20 BM11	X20 BM11	X20 BM11	X20 BM11

본 도면은 ㈜우진플라임의 유·무형적 자산으로, 허가된 자에 한하여 열람이 가능하며,
허가 없이 복제 및 임의적 변경 등의 사용 및 배포를 일체 금합니다.
본 사항 위반의 경우 민, 형사상의 책임이 발생할 수 있습니다.

This drawing is an asset of Woojin Plaimm Co., Ltd which can be viewed only by the authorized person and duplication and arbitrary change without permission is strongly prohibited. Violation of this policy may result in civil and criminal liability.

WOOJIN PLAIMM

B&R REAR CONTROL PART

DLA5 Electrical Drawing(KEB)

REV.NO. 3.07

MONITOR CARD DIAGRAM
모니터 뒤면 카드 배선도

PIN	DESCRIPTIN	PIN	DESCRIPTIN
1	KEY 1.1	9	KEY 5.1
2	KEY 1.2	10	KEY 5.2
3	KEY 2.1	11	KEY 6.1
4	KEY 2.2	12	KEY 6.2
5	KEY 3.1	13	KEY 7.1
6	KEY 3.2	14	KEY 7.2
7	KEY 4.1	15	KEY 8.1
8	KEY4.2	16	KEY 8.2

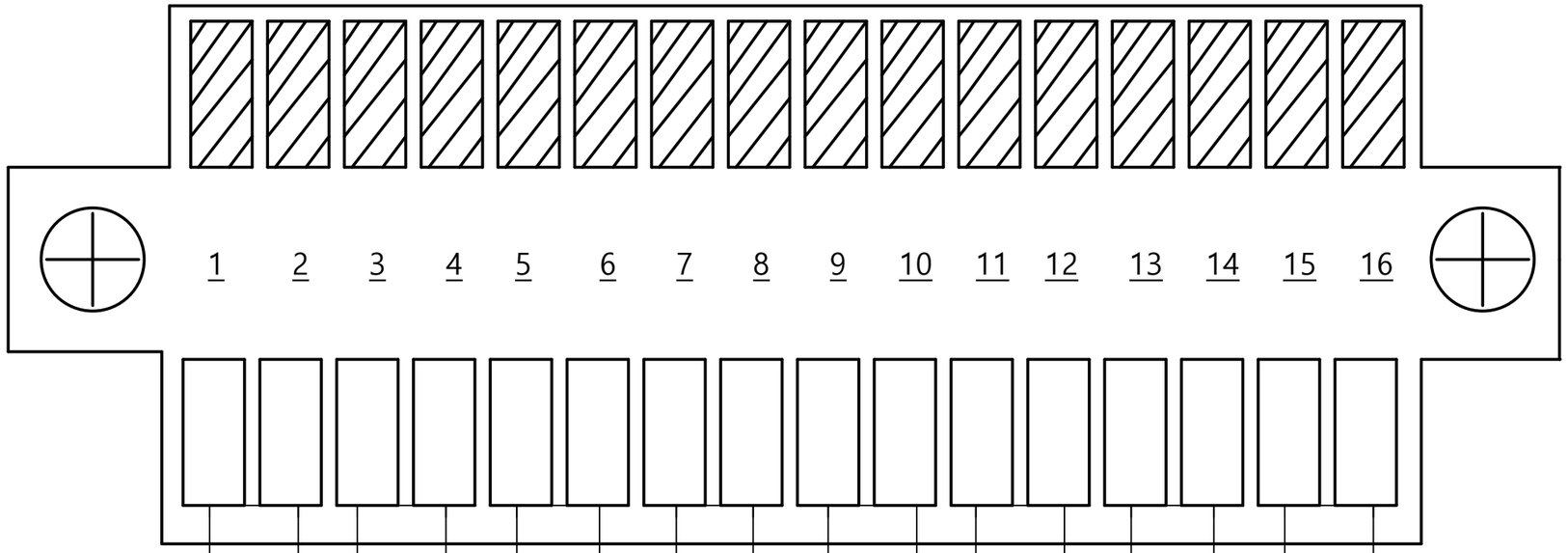

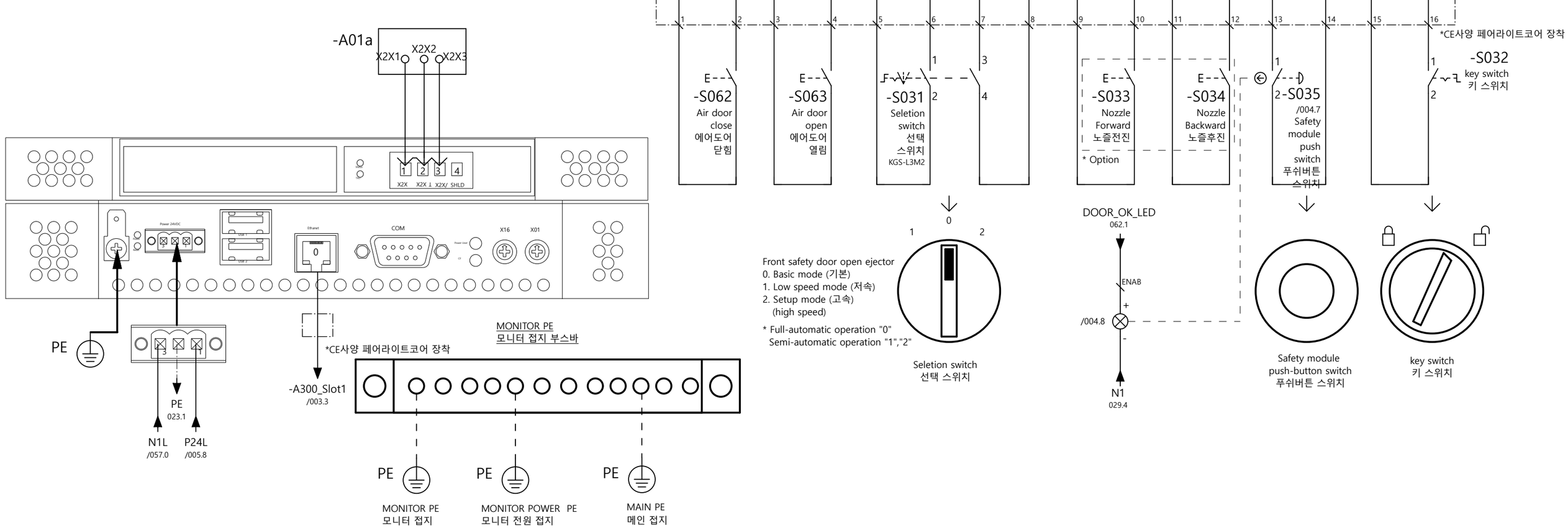

본 도면은 ㈜우진플라임의 유·무형적 자산으로, 허가된 자에 한하여 열람이 가능하며,
허가 없이 복제 및 임의적 변경 등의 사용 및 배포를 일체 금합니다.
본 사항 위반의 경우 민, 형사상의 책임이 발생할 수 있습니다.

This drawing is an asset of Woojin Plaimm Co., Ltd which can be viewed only by the authorized person and duplication and arbitrary change without permission is strongly prohibited. Violation of this policy may result in civil and criminal liability.

WOOJIN PLAIMM

B&R MONITOR DIAGRAM - IMC400

DLA5 Electrical Drawing(KEB)

REV.NO. 3.07

Panel(IMC501) diagram
모니터(IMC501) 배선도

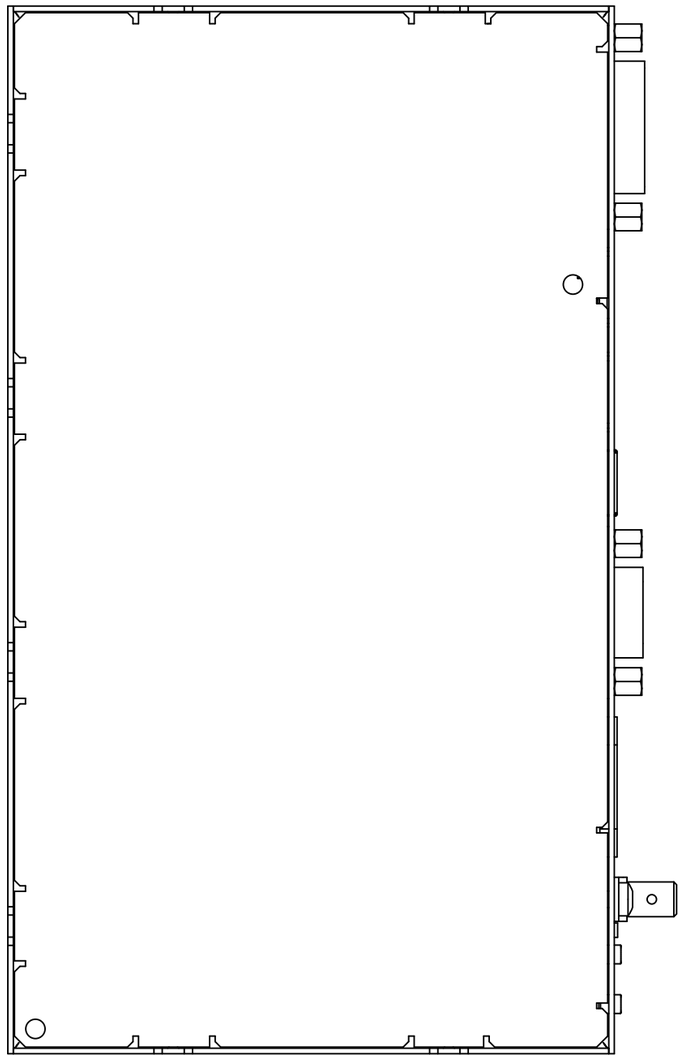

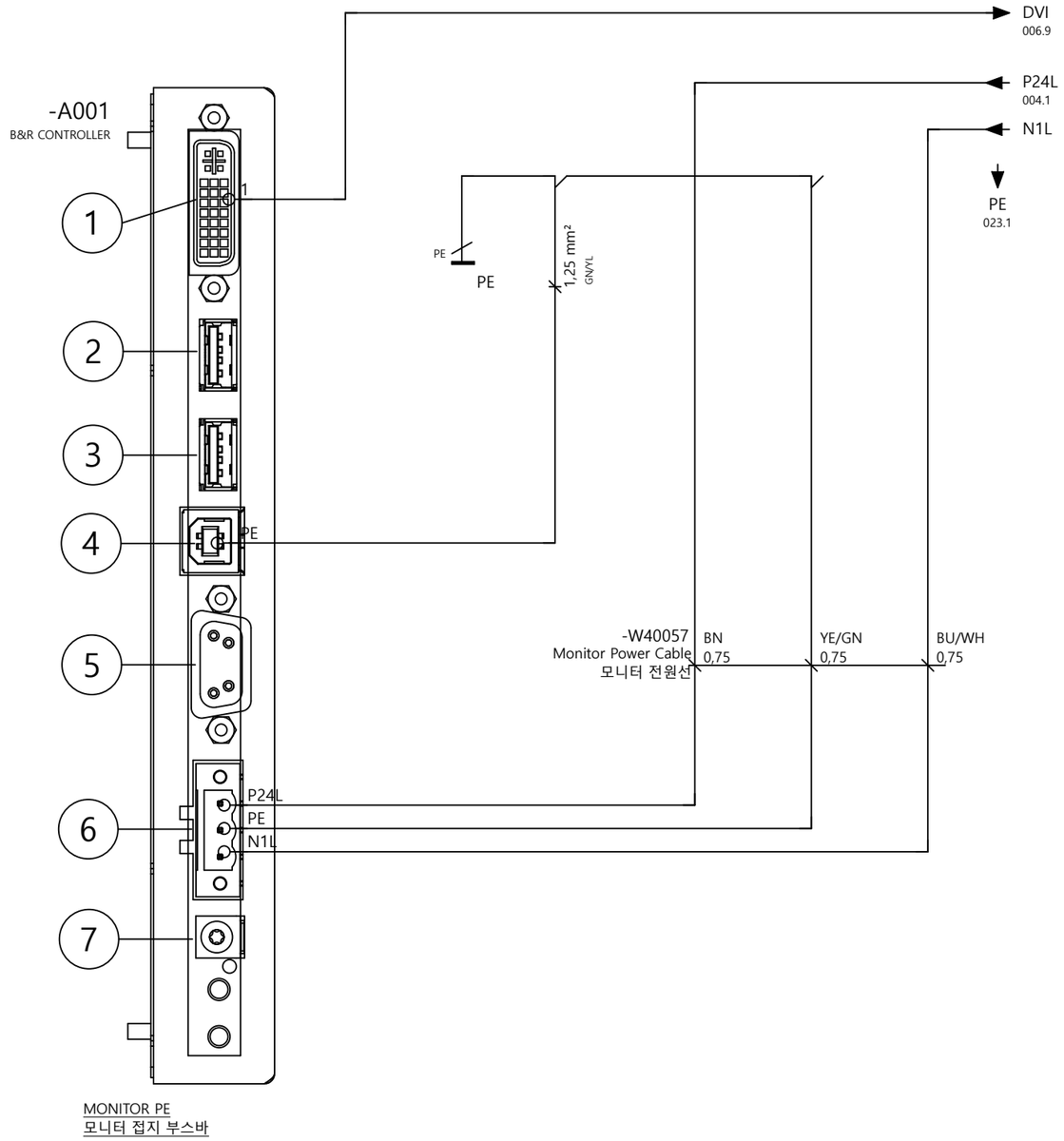

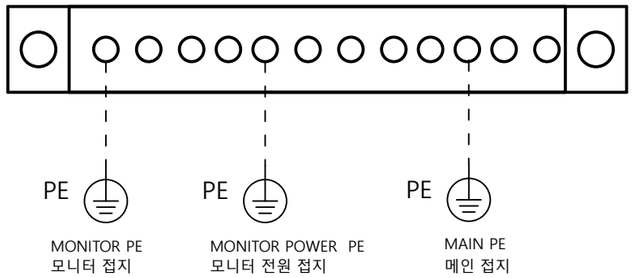

Code	Port Description
1	SDL/DVI
2	USB 1 Type A
3	USB 2 Type A
4	USB 1 Type B
5	COM 1 - RS 232
6	24VDC Power Supply
7	Brightness button

본 도면은 ㈜우진플라임의 유·무형적 자산으로, 허가된 자에 한하여 열람이 가능하며,
허가 없이 복제 및 임의적 변경 등의 사용 및 배포를 일체 금합니다.
본 사항 위반의 경우 민, 형사상의 책임이 발생할 수 있습니다.

This drawing is an asset of Woojin Plaimm Co., Ltd which can be viewed only by the authorized person and duplication and arbitrary change without permission is strongly prohibited. Violation of this policy may result in civil and criminal liability.

WOOJIN PLAIMM

B&R MONITOR DIAGRAM - IMC501

DLA5 Electrical Drawing(KEB)

REV.NO. 3.07

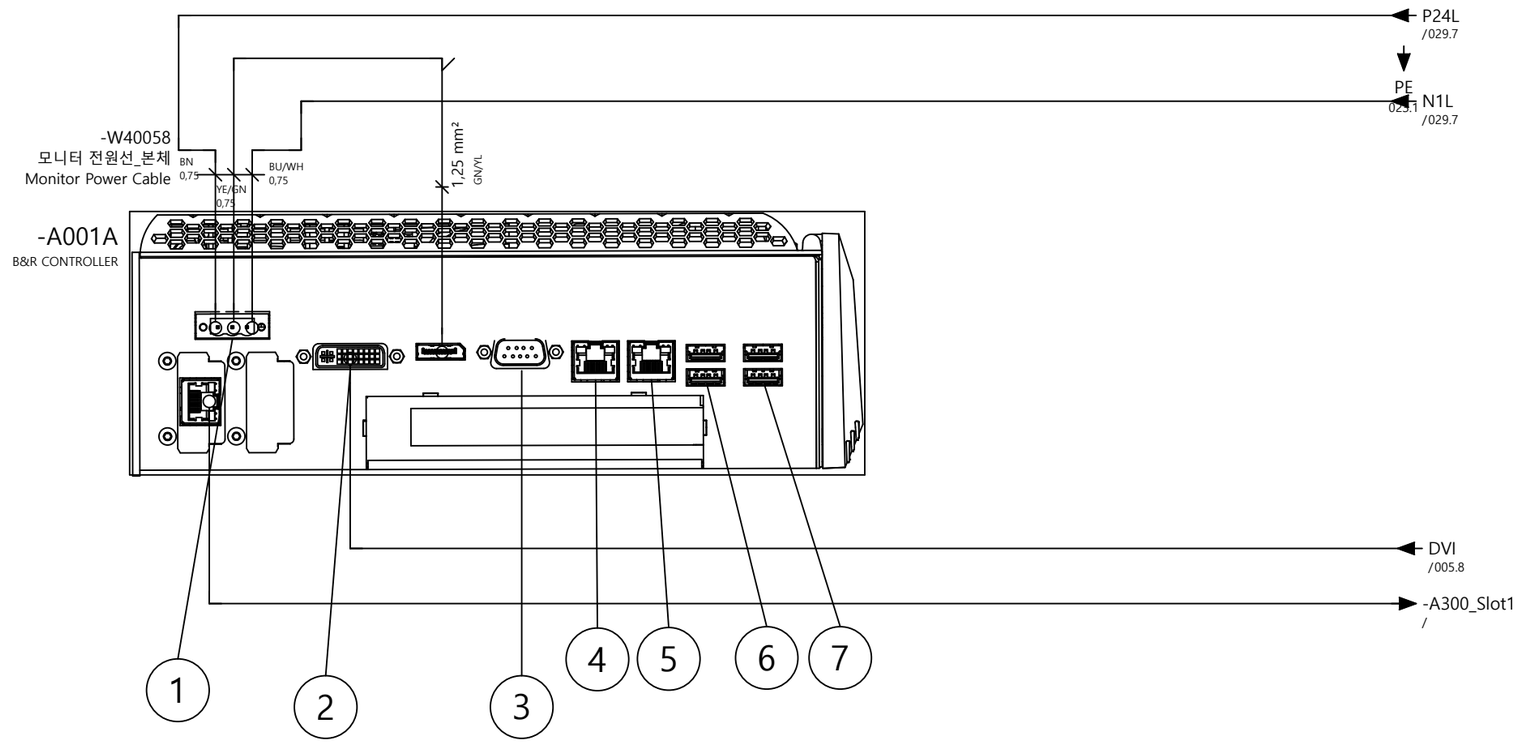

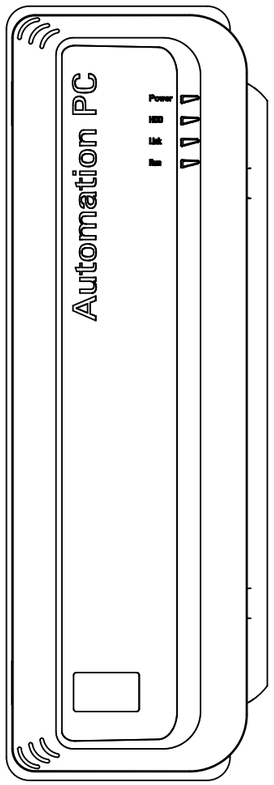

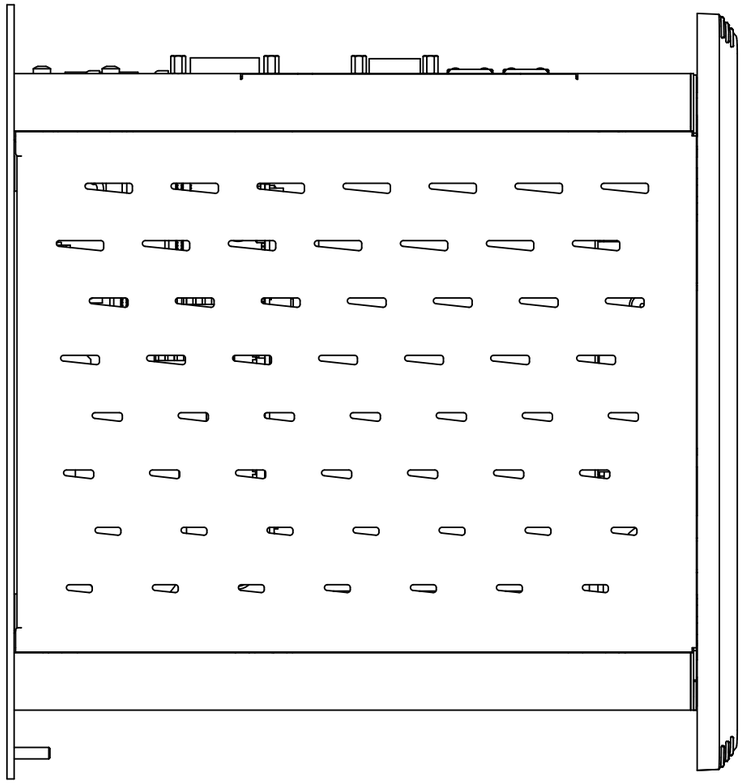

Code	Port Description
1	24VDC Power Supply
2	SDL/DVI
3	COM 1 - RS 232
4	ETH1
5	ETH2
6	USB 1, 2
7	USB 3, 4

본 도면은 ㈜우진플라임의 유·무형적 자산으로, 허가된 자에 한하여 열람이 가능하며,
허가 없이 복제 및 임의적 변경 등의 사용 및 배포를 일체 금합니다.
본 사항 위반의 경우 민, 형사상의 책임이 발생할 수 있습니다.

This drawing is an asset of Woojin Plaimm Co., Ltd which can be viewed only by the authorized person and duplication and arbitrary change without permission is strongly prohibited. Violation of this policy may result in civil and criminal liability.

B&R INDUSTRIAL PC DIAGRAM - IMC501

DLA5 Electrical Drawing(KEB)

REV.NO. 3.07

-A202
X20PS9400

	11				21		
	12				22		
	13				23		
-P24	14	P24	P24 +24V	P24 +24V	24	P24	-P24
-P24	15	P24	P24 +24V	P24 +24V	25	P24	-P24
-N1	16	N1	N1 0V	N1 0V	26	N1	-N1

-A203
X20AT6402

-BT001:+	11	EH+	Extention Nozzle temperature sensor 장노즐 온도센서	Nozzle temperature sensor 노즐 온도센서	21	NH+	-BT002:+
-BT001:-	12	EH-	Extention Nozzle temperature sensor 장노즐 온도센서	Nozzle temperature sensor 노즐 온도센서	22	NH-	-BT002:-
-BT003:+	13	H1+	Heater zone1 temperature sensor 히터1 온도센서	Heater zone2 temperature sensor 히터2 온도센서	23	H2+	-BT004:+
-BT003:-	14	H1-	Heater zone1 temperature sensor 히터1 온도센서	Heater zone2 temperature sensor 히터2 온도센서	24	H2-	-BT004:-
-BT005:+	15	H3+	Heater zone3 temperature sensor 히터3 온도센서	Heater zone4 temperature sensor 히터4 온도센서	25	H4+	-BT006:+
-BT005:-	16	H3-	Heater zone3 temperature sensor 히터3 온도센서	Heater zone4 temperature sensor 히터4 온도센서	26	H4-	-BT006:-

-A204
X20AT2402

-BT009:+	11	HY+	Oil temperature sensor 오일 온도센서	Hopper temperature sensor 호퍼 온도센서	21	HP+	-BT008:+
-BT009:-	12	HY-	Oil temperature sensor 오일 온도센서	Hopper temperature sensor 호퍼 온도센서	22	HP-	-BT008:-
	13				23		
	14				24		
	15				25		
	16				26		

-A205
X20AI2632

	11				21		
-BP001:4	12	BI	Injection pressure sensor input 사출 압력센서 입력	Nozzle Potentiometer input 노즐 포지션 입력	22		-BG054:3
-BG054:6	13	CI	Injection pressure sensor (-) 사출 압력센서 (-)		23		-BG054:1
	14				24		
	15				25		
	16				26		

-A206
X20DC1178

-BG052:2	11	+DATA	+DATA	-DATA	21	-DATA	-BG052:5
-BG052:1	12	+CLK	+CLK1	-CLK	22	-CLK	-BG052:3
	13				23		
	14				24		
	15	+24V	+24V		25		
	16	GND	GND		26		

-A207
X20DI9371

-K021:4	11	X00	Motor 1 running Confirm 모터1 기동확인	Motor 2 running Confirm 모터2 기동확인	21	X01	-K021:4
-K021:4	12				22		-K021:4
-K021:4	13	X04	Operation Power Input Confirm 조작전원 투입확인	Motor Stops Confirm 모터정지 확인	23	X05	-Q002:C1
-SF041:12	14	X06	Purge Cover 퍼지커버	Nozzle 1 FWD. end 노즐 1 전진 완료	24	X07	+UH7-BP008:BK
+UH7-BP009:BK	15	X08	Nozzle 2 FWD. end 노즐 2 전진 완료	Nozzle BWD. end 노즐 후진 완료	25	X09	+UH4-BG028:BK
	16		Motor 5 running Confirm 모터5 기동확인	Hydraulic oil too low 작동유 레벨 스위치	26	X11	-GT001:2

본 도면은 ㈜우진플라임의 유·무형적 자산으로, 허가된 자에 한하여 열람이 가능하며,
허가 없이 복제 및 임의적 변경 등의 사용 및 배포를 일체 금합니다.
본 사항 위반의 경우 민, 형사상의 책임이 발생할 수 있습니다.

This drawing is an asset of Woojin Plaimm Co., Ltd which can be viewed only by the authorized person and duplication and arbitrary change without permission is strongly prohibited. Violation of this policy may result in civil and criminal liability.

WOOJIN PLAIMM

CARD TEMINAL BLOCK 1

DLA5 Electrical Drawing(KEB)

REV.NO. 3.07

-A208
X20DI9371

-X01:13	11	X12	Mold close interlock [ROBOT] 형폐 인터록 [로보트]	Mold open interlock [ROBOT] 형개 인터록 [로보트]	X13	21	-X01:14
-X01:15	12	X14	Cycle start [ROBOT] 공정시작 [로보트]	Ejector FWD interlock [ROBOT] 에젝터 전진 [로보트]	X15	22	-X01:16
-X01:17	13	X16	Ejector BWD interlock [ROBOT] 에젝터 후진 [로보트]	Injection Interlock [ROBOT] 사출 인터록 [로보트]	X17	23	-X01:18
-X01:19	14	X18	Mold Area Free [ROBOT] 형체영역안전 [로보트]	Emergency STOP [ROBOT] 비상정지 [로보트]	X19	24	-X01:20
-X01:20	15	X20	Disble / Enable [ROBOT] 사용여부 [로보트]	Screw R.P.M 계량 회전수	X21	25	+UH1-BG029:BK
	16	X22	Injection close interlock[STEAM] 사출 인터록 스팀	Mold open interlock[STEAM] 형개 인터록 스팀	X23	26	

-A209
X20DI9371

-BG018:BK	11	X24	Pump1 Suction Filiter Open 펌프1 석션 필터 열림	Pump2 Suction Filiter Open 펌프2 석션 필터 열림	X25	21	-BG019:BK
-BG023:WH	12	X26	Cooling Pump Filter normality 냉각펌프 필터 정상	Main block exit open 메인 블럭 퇴로 열림	X27	22	-BG017:WH
-BG020:BK	13	X28	Pump3 Suction Filiter Open 펌프3 석션 필터 열림	Pump4 Suction Filiter Open 펌프4 석션 필터 열림	X29	23	-BG021:BK
	14	X30	Pump5 Suction Filiter Open 펌프5 석션 필터 열림	Safety footing sensor input 안전발판 센서입력	X31	24	-A021-OS7
-A021-OS3	15	X32	Safety light curtain sensor1,2 라이트커튼 센서	Electric core overload 전동코어 오버로드	X33	25	
	16	X34			X35	26	

-A210
X20PS2100

	11				21	
	12				22	
	13				23	
	14			P24 +24V	24	P24
	15			P24 +24V	25	P24
	16			N1 0VN1	26	N1

-A211
X20AO2632

	11				21	
-QN011:E	12	BPR	Back pressure 배압		22	
-QN011:D	13	COM			23	
	14				24	
	15				25	
	16				26	

-A212
X20DO9322

-K021:8	11	Y00	Motor 1 Running 모터 1 기동		Y01	21	
-K022:8	12	Y02	Motor 2 Running 모터 2 기동	Shutoff nozzle close 셧오프노즐 닫힘	Y03	22	
-K023:8	13	Y04			Y05	23	
	14	Y06	Safety door is close [ROBOT] 안전문 닫힘 [로보트]	Mold is close [ROBOT] 형폐완료 [로보트]	Y07	24	
	15	Y08	Mold is open [ROBOT] 형개완료 [로보트]	Ejector is forward [ROBOT] 에젝터 전진완료 [로보트]	Y09	25	
	16	Y10	Ejector is Backward [ROBOT] 에젝터 후진완료 [로보트]	Semi/Full mode [ROBOT] 자동모드 [로보트]	Y11	26	

-A213
X20DO9322

-KF001:3	11	Y12	Extension Nozzle Heater 연장노즐 히터	Nozzle Heater 노즐 히터	Y13	21	-KF002:3
-KF003:3	12	Y14	Heater 1 히터 1	Heater 2 히터 2	Y15	22	-KF004:+
-KF005:+	13	Y16	Heater 3 히터 3	Heater 4 히터 4	Y17	23	-KF006:+
-K091:16	14	Y18	Heater Relay 히터 릴레이	Hydraulic fluid cooling valve 작동유 냉각수 차단밸브	Y19	24	-K111:13
-K112:14	15	Y20	Hopper cooling water valve 호퍼입구 냉각수 차단밸브	Injection Gate 사출게이트	Y21	25	-K081:14
	16	Y22	Injection output [STEAM] 사출 출력 스팀	Mold open output [STEAM] 형개 인터록 스팀	Y23	26	

본 도면은 ㈜우진플라임의 유·무형적 자산으로, 허가된 자에 한하여 열람이 가능하며,
허가 없이 복제 및 임의적 변경 등의 사용 및 배포를 일체 금합니다.
본 사항 위반의 경우 민, 형사상의 책임이 발생할 수 있습니다.

This drawing is an asset of Woojin Plaimm Co., Ltd which can be viewed only by the authorized person and duplication and arbitrary change without permission is strongly prohibited. Violation of this policy may result in civil and criminal liability.

WOOJIN PLAIMM

CARD TEMINAL BLOCK 2

DLA5 Electrical Drawing(KEB)

REV.NO. 3.07

-A214
X20DO9322

	11	Y24	Electric Core IN 전동코어 전진	Electric Core out 전동코어 후진	Y25	21	
-K009:15	12	Y26	Cooling Pump Power 냉각용 펌프 기동	Auto grease pump 자동 구리스 펌프	Y27	22	-K131:8
	13	Y28	Gas output 가스 출력		Y29	23	
-K024:8	14	Y30	Motor 4 Running 모터 4 기동	Auto grease pump 2 자동 구리스 펌프 2	Y31	24	
-A021	15	Y32	Safety module Reset 안전모듈 리셋		Y33	25	
	16	Y34			Y35	26	

-A215
X20DO8332

-QM151:A1	11	Y36	Injection 사출	Charge 계량	Y37	21	-QM153:A1
-QM152:A1	12	Y38	Suck back 강제 후퇴	Suck back 2 사출 퇴로	Y39	22	-QM162:A1
-QM171:A1	13	Y40	Back pressure change 배압 절환	Back pressure release 배압 빼기	Y41	23	-QM172:A1
-QM182:A1	14	Y42	Injection pump join 2 사출부 펌프 합류 2	Injection pump join 3 사출부 펌프 합류 3	Y43	24	-QM183:A1
P24	15	P24	P24			25	
	16			N1	N1	26	N1

-A216
X20DO8332

-QM202:A1	11	Y44	Oil temperature rising 작동유 승온	Injection pump joint 사출부 펌프합류	Y45	21	-QM181:A1
-QM154:A1	12	Y46	Nozzle forward 노즐 전진	Nozzle backward 노즐 후진	Y47	22	-QM154:A1
-QM155:A1	13	Y48	Nozzle 2 forward 노즐 전진	Nozzle 2. backward 노즐 후진	Y49	23	-QM155:A1
	14	Y50	Shutoff nozzle Open 셧오프노즐 열림		Y51	24	
P24	15	P24	P24			25	
	16			N1	N1	26	N1

-A217
X20AI4632

	11					21	
-BP004:4	12	BM1	Pump1 Pressure Sensor 펌프1 압력센서	Pump2 Pressure Sensor 펌프2 압력센서	BM2	22	-BP005:4
-A217:23	13	CM1	Pump1 Pressure Sensor (-) 펌프1 압력센서 (-)	Pump2 Pressure Sensor (-) 펌프2 압력센서 (-)	CM2	23	-BG053:7
	14					24	
	15					25	
	16					26	

본 도면은 ㈜우진플라임의 유·무형적 자산으로, 허가된 자에 한하여 열람이 가능하며,
허가 없이 복제 및 임의적 변경 등의 사용 및 배포를 일체 금합니다.
본 사항 위반의 경우 민, 형사상의 책임이 발생할 수 있습니다.

This drawing is an asset of Woojin Plaimm Co., Ltd which can be viewed only by the authorized person and duplication and arbitrary change without permission is strongly prohibited. Violation of this policy may result in civil and criminal liability.

-A302
X20PS9400

	11					21	
	12					22	
	13					23	
-P24A	14	P24A	P24 +24V	P24 +24V	P24	24	-P24
-P24A	15	P24A	P24 +24V	P24 +24V	P24	25	-P24
-N1A	16	N1A	N1 0V	N1 0V	N1	26	-N1

-A303
X20PS4951

	11	AP1			AP2	21	
	12	CP	Tie bar 1 Potentiometer input 타이바1 포지션 입력	Tie bar 2 Potentiometer input 타이바2 포지션 입력	CP2	22	
	13	CP11	Mold side potentiometer COM 형체포지션COM	Injection side potentiometer COM 사출포지션COM	CP21	23	
	14	AP3			AP4	24	
	15	CP3	Tie bar 3 Potentiometer input 타이바3 포지션 입력	Tie bar 4 Potentiometer input 타이바4 포지션 입력	CP4	25	
	16	CP31	Ejector side potentiometer COM 에젝터포지션COM	Main pressure sensor 메인 압력센서-	CP41	26	

-A304
X20AI4632

	11					21	
-BG055:3	12	BP1	Tie bar 1 Potentiometer input 타이바1 포지션 입력	Tie bar 2 Potentiometer input 타이바2 포지션 입력	BP2	22	-BG056:3
-BG055:1	13	CP11	Mold side potentiometer COM 형체포지션COM	Injection side potentiometer COM 사출포지션COM	CP21	23	-BG056:1
	14					24	
-BG057:3	15	BP3	Tie bar 3 Potentiometer input 타이바3 포지션 입력	Tie bar 4 Potentiometer input 타이바4 포지션 입력	BP4	25	-BG058:3
-BG057:1	16	CP31	Ejector side potentiometer COM 에젝터포지션COM	Main pressure sensor 메인 압력센서-	CP41	26	-BG058:1

-A305
X20PS4951

	11	AK	Ejector Potentiometer+ 에젝터 포지션+			21	
	12	CM	Ejector Potentiometer- 에젝터 포지션-			22	
	13	CK1	Ejector Potentiometer COM 에젝터 포지션 COM			23	
	14	AK				24	
	15	CK				25	
	16	CK1				26	

-A306
X20AI4632

	11					21	
-BG053:3	12	BK	Ejector side potentiometer input 에젝터 포지션 입력	Pressure sensor for high-pressure clamp 증압 압력 센서	BH1	22	-BP003:4
-BG053:1	13	CK1	Mold side potentiometer COM 형체포지션COM	Injection side potentiometer COM 사출포지션COM	CH1	23	-BP003:3
	14					24	
-QN001:F	15	MF+	Mold propotion feedback 형체비례 피드백			25	
-A306:23	16	MF-	Ejector side potentiometer COM 에젝터포지션COM			26	

-A307
X20DC1178

-BG051:2	11	+DATA	+DATA	-DATA	-DATA	21	-BG051:5
-BG051:1	12	+CLK	+CLK	-CLK	-CLK	22	-BG051:3
	13					23	
	14					24	
+24V	15	+24V	24VDC			25	
	16			GND	GND	26	GND

본 도면은 ㈜우진플라임의 유·무형적 자산으로, 허가된 자에 한하여 열람이 가능하며,
허가 없이 복제 및 임의적 변경 등의 사용 및 배포를 일체 금합니다.
본 사항 위반의 경우 민, 형사상의 책임이 발생할 수 있습니다.

This drawing is an asset of Woojin Plaimm Co., Ltd which can be viewed only by the authorized person and duplication and arbitrary change without permission is strongly prohibited. Violation of this policy may result in civil and criminal liability.

-A308
X20DI9371

-SF001:NC	11	X36	Front Side Emergency Stop switch 비상정지 스위치 (앞)	Rear Side Emergency Stop Switch 비상정지 스위치 (뒤)	X37	21	-SF002:NC
-SF011:14	12	X38	Front side safety door-a 조작측 안전문A	Rear side safety door-a 반조작측 안전문A	X39	22	-SF021:34
-SF012:14	13	X40	Front side safety door-b 조작측 안전문B	Rear side safety door-b 반조작측 안전문B	X41	23	-SF022:34
-BG024:BU	14	X42	Auto door slow open proximity switch 자동문 저속열림 근접 스위치	Auto door slow close proximity switch 자동문 저속닫힘 근접 스위치	X43	24	-BG025:BU
-A021-OS8	15	X44	SafetyPLC Feedback SafeypPLC 피드백	Stopper Open 스토퍼 열림	X45	25	
-K323:12	16	X46	안전도어 엣지센서 Safety door Edge protection		X47	26	

-A309
X20DI9371

-X402:8	11	X48	Hydraulic core 1 IN end AUX. switch 유압코어1 전진완료	Hydraulic core 1 OUT end AUX. switch 유압코어1 후진완료	X49	21	-X402:9
-X302:15	12	X50	Hydraulic core 2 IN end AUX. switch 유압코어2 전진완료	Hydraulic core 2 OUT end AUX. switch 유압코어2 후진완료	X51	22	-X302:16
-X402:10	13	X52	Hydraulic core3 IN end AUX. switch 유압코어3 전진완료	Hydraulic core3 OUT end AUX. switch 유압코어3 후진완료	X53	23	-X402:11
-X302:19	14	X54	Hydraulic core 4IN end AUX. switch 유압코어4 전진완료	Hydraulic core 4OUT end AUX. switch 유압코어4 후진완료	X55	24	-X302:20
-X402:12	15	X56	Electric core IN end AUX.switch 전동코어 전진완료	Electric core OUT end AUX.switch 전동코어 후진완료	X57	25	-X402:13
-SF031:1	16	X58	Rear side safety door 2-a 조작측 안전뒷문2-A	Rear side safety door 2-b 조작측 안전뒷문2-B	X59	26	-A309:16

-A310
X20DI9371

-BG006B:3	11	X60	Halfnut1 lock end switch 하프너트1 닫힘완료	Halfnut1 open end switch 하프너트1 열림완료	X61	21	-BG007B:3
-BG008B:3	12	X62	Halfnut2 lock end switch 하프너트2 닫힘완료	Halfnut2 open end switch 하프너트2 열림완료	X63	22	-BG009B:3
-S006	13	X64	Nozzle FWD. Push button switch 노즐 전진 푸쉬 버튼	Nozzle BWD. Push button switch 노즐 후진 푸쉬 버튼	X65	23	-S007
	14	X66		Safety module reset button 안전 모듈 리셋 스위치	X67	24	-S003
-SF063:4	15	X68	Mold forward end 형체 전진 한계	Mold Backward end 형체후진 한계	X69	25	-SF064:4
-BG043:2	16	X70	Auto grease level down 자동구리스 레벨저하	Grease pump abnormal 구리스1 공급이상	X71	26	-BG041:2

-A311
X20DI9371

	11	X72		Mold inside Emergency stop switch 형체내부 비상정지 스위치	X73	21	-SF003:NO
-S004:NO	12	X74	Ejector forward s/w 에젝터 전진 푸쉬버튼	Ejector Backward s/w 에젝터 후진 푸쉬버튼	X75	22	-S005:NO
	13	X76	낙하확인 센서	CYCLE START 사이클 시작	X77	23	-S012:2
-X402	14	X78			X79	24	-X402
-S002	15	X80	Air door close 에어도어 닫힘	Air door open 에어도어 열림	X81	25	-S001
	16	X82			X83	26	

-A312
X20PS2100

	11				21	
	12				22	
	13				23	
	14			P24 +24V	24	P24
	15			P24 +24V	25	P24
	16			N1 0VN1	26	N1

-A313
X20AO2632

	11				21	
-QN001:D	12	MLD	Mold proportion 형체 비례		22	
-QN001:E	13	COM			23	
	14				24	
	15				25	
	16				26	

본 도면은 ㈜우진플라임의 유·무형적 자산으로, 허가된 자에 한하여 열람이 가능하며,
허가 없이 복제 및 임의적 변경 등의 사용 및 배포를 일체 금합니다.
본 사항 위반의 경우 민, 형사상의 책임이 발생할 수 있습니다.

This drawing is an asset of Woojin Plaimm Co., Ltd which can be viewed only by the authorized person and duplication and arbitrary change without permission is strongly prohibited. Violation of this policy may result in civil and criminal liability.

WOOJIN PLAIMM

CARD TEMINAL BLOCK 5

DLA5 Electrical Drawing(KEB)

REV.NO. 3.07

-A314
X20DO9322

-PJ001:x1	11 Y52	Buzzer 부져	Warning Light 1 경광등 1 (적색)	Y53 21	-PF001:x1
-PF001:x1	12 Y54	Warning Light 2 경광등 2 (황색)	Warning Light 3 경광등 3 (녹색)	Y55 22	-PF001:x1
	13 Y56	Hot Runner Output 핫런너 출력	Stopper Output 스토퍼 출력	Y57 23	
	14 Y58			Y59 24	
	15 Y60			Y61 25	
	16 Y62			26	

-A315
X20DO8332

	11 Y64		Mold High speed 형개고속	Y65 21	-QM006:A1
-QM011:A1	12 Y66	Mold pump join 형체부 펌프 합류	Tie bar forward 타이바 전진	Y67 22	-QM044:A1
-QM032:A1	13 Y68	High pressure pressure release 증압 압빼기	Tie bar backward 타이바 후진	Y69 23	-QM045:A1
-QM101:A1	14 Y70	Air Ejector 1 에어에젝터 1	Air Ejector 2 에어에젝터 2	Y71 24	-QM102:A1
-P24	15 P24	+24V P24		25	
	16		0V N1	N1 26	-N1

-A316
X20DO8332

-QM091:A1	11 Y72	Ejector1 forward 에젝터1 전진	Ejector1 backward 에젝터1 후진	Y73 21	-QM091:A1
-QM093:A1	12 Y74	Ejector2 forward 에젝터2 전진	Ejector2 backward 에젝터2 후진	Y75 22	-QM093:A1
-QM081:A1	13 Y76	Halfnut1 close 하프너트 닫힘 1	Halfnut1 open 하프너트 열림1	Y77 23	-QM081:A1
-QM083:A1	14 Y78	Halfnut2 close 하프너트 닫힘2	Halfnut2 open 하프너트 열림 2	Y79 24	-QM083:A1
-P24	15 P24	+24V P24		25	
	16		0V N1	N1 26	-N1

-A317
X20DO8332

-QM035:A1	11 Y80	Tie bar forward1 타이바 전진1	Tie bar backward1 타이바 후진1	Y81 21	-QM035:A1
-QM037:A1	12 Y82	Tie bar forward2 타이바 전진2	Tie bar backward2 타이바 후진2	Y83 22	-QM037:A1
-QM039:A1	13 Y84	Tie bar forward3 타이바 전진3	Tie bar backward3 타이바 후진3	Y85 23	-QM039:A1
-QM041:A1	14 Y86	Tie bar forward4 타이바 전진4	Tie bar backward4 타이바 후진4	Y87 24	-QM041:A1
-P24	15 P24	+24V P24		25	
	16		0V N1	N1 26	-N1

-A318
X20DO8332

-QM111:A1	11 Y88	Core1 IN 코어1 전진	Core1 OUT 코어1 후진	Y89 21	-QM111:A1
	12 Y90	Core2 IN 코어2 전진	Core2 OUT 코어2 후진	Y91 22	
	13 Y92	Hydraulic core3 IN 코어3 전진	Hydraulic core3 OUT 코어3 후진	Y93 23	
	14 Y94	Hydraulic core4 IN 코어4 전진	Hydraulic core4 OUT 코어4 후진	Y95 24	
-P24	15 P24	+24V P24		25	
	16		0V N1M	N1 26	-N1

-A319
X20DO8332

-QM132:A1	11 Y96	Auto door open 자동문 열림	Auto door close 자동문 닫힘	Y97 21	-QM131:A1
-QM134:A1	12 Y98	Air door slow open 자동문 저속 열림	Air door slow close 자동문 저속 닫힘	Y99 22	-QM133:A1
-QM071:A1	13 Y100	Halfnut Pump change 1 하프너트 펌프절환 1	Halfnut Pump change 2 하프너트 펌프절환 2	Y101 23	-QM072:A1
	14 Y102	Air Ejector 3 에어에젝터 3	Air Ejector 4 에어에젝터 4	Y103 24	
-P24	15 P24	+24V P24		25	
	16		0V N1	N1 26	-N1

본 도면은 ㈜우진플라임의 유·무형적 자산으로, 허가된 자에 한하여 열람이 가능하며,
허가 없이 복제 및 임의적 변경 등의 사용 및 배포를 일체 금합니다.
본 사항 위반의 경우 민, 형사상의 책임이 발생할 수 있습니다.

This drawing is an asset of Woojin Plaimm Co., Ltd which can be viewed only by the authorized person and duplication and arbitrary change without permission is strongly prohibited. Violation of this policy may result in civil and criminal liability.

WOOJIN PLAIMM

CARD TEMINAL BLOCK 6

DLA5 Electrical Drawing(KEB)

REV.NO. 3.07

[Safety Device DL-A5]

[The Front of Machine]

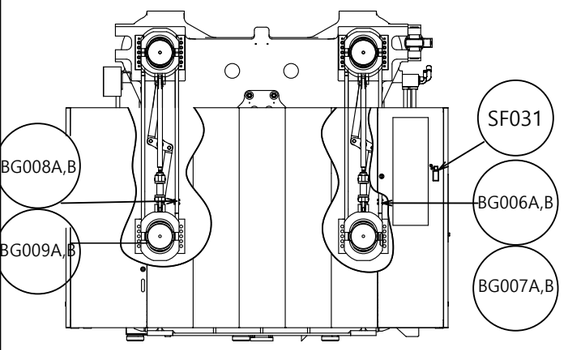

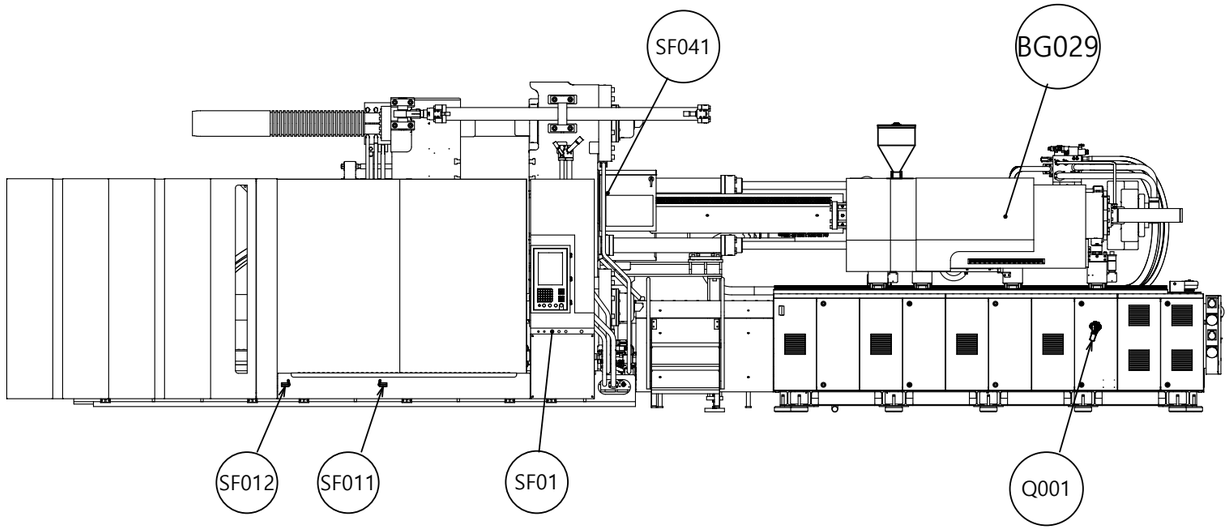

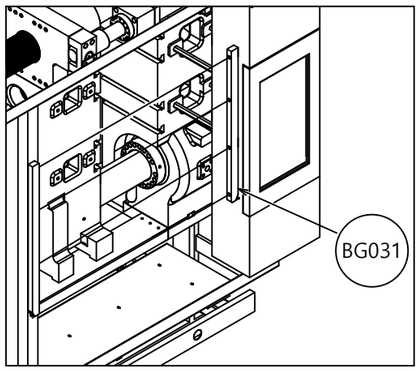

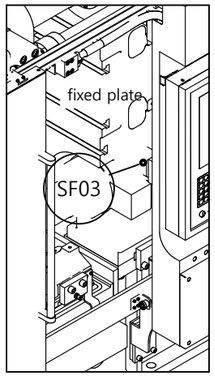

* 550Ton and over

[The Back of Machine]

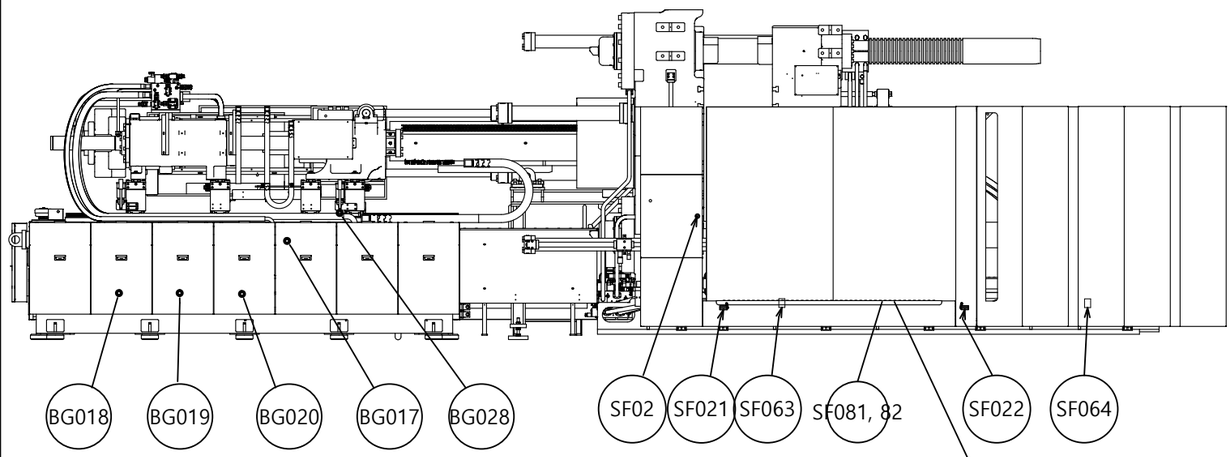

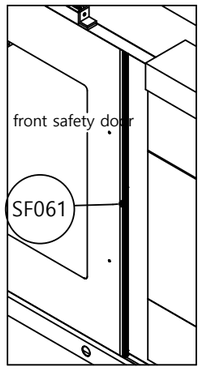

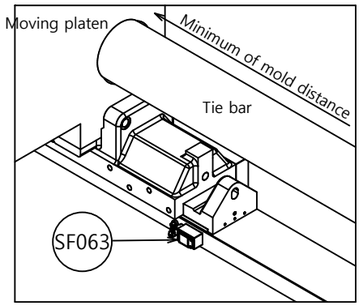

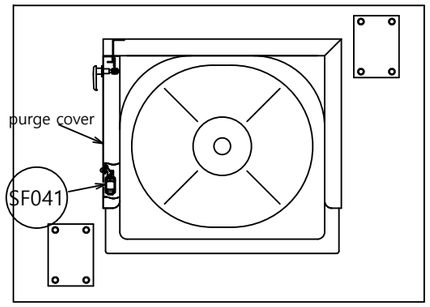

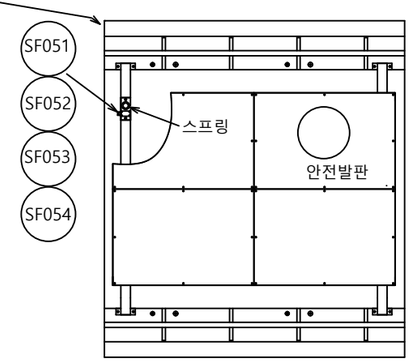

* DL900A5 and over

NO.	Description	Function	Etc.
SF061	Safety Edge switch	Safety door edge protector	TS108*1200
BG006~9A,B	Proximity sensor	Halfnut lock position	PRCM12-4DP
SF01~03	Push button switch	Emergency Stop Switch	25Ø
BG029	Proximity sensor	Screw R.P.M sensor	PRCM12-4DP
SF011	Limit Switch	Operator Side Safety Door-a	FR531-M2
SF021	Limit Switch	Rear Operator Side Safety Door-a	FR531-M2
SF012	Limit Switch	Operator Side Safety Door-b	FR531-M2
SF022	Limit Switch	Rear Operator Side Safety Door-b	FR531-M2
SF031	RFID SENSOR	Rear side safety door	440N-Z21SS2A
SF041	Limit Switch	Purge cover	FR 2093-M2, VF KEYD2
SF063	Limit Switch	Mold forward end	M908
SF064	Limit Switch	Mold backward end	M908
Q001	Main sensor	Main power circuit	SIRCO AC
SF081, 82	Limit Switch	Safety Mat	FNVR-0301
BG018~20	Proximity sensor	Pump suction filiter open switch	PRCM12-4DP
BG017	Proximity sensor	Main block exit open switch	PRCM12-4DP
BG028	Proximity sensor	Nozzle backward end	PRCM12-4DP
BG031	Light curtain sensor	Light curtain sensor	OP2H-S-30
SF051~54	Limit Switch	Safety foothold limit switch	SZL-WL-J

본 도면은 ㈜우진플라임의 유·무형적 자산으로, 허가된 자에 한하여 열람이 가능하며,
허가 없이 복제 및 임의적 변경 등의 사용 및 배포를 일체 금합니다.
본 사항 위반의 경우 민, 형사상의 책임이 발생할 수 있습니다.

This drawing is an asset of Woojin Plaimm Co., Ltd which can be viewed only by the authorized person and duplication and arbitrary change without permission is strongly prohibited. Violation of this policy may result in civil and criminal liability.

WOOJIN PLAIMM

SWTCH & VALVE INSTALL PART

DLA5 Electrical Drawing(KEB)

REV.NO. 3.07

*** May differ from actual placement**

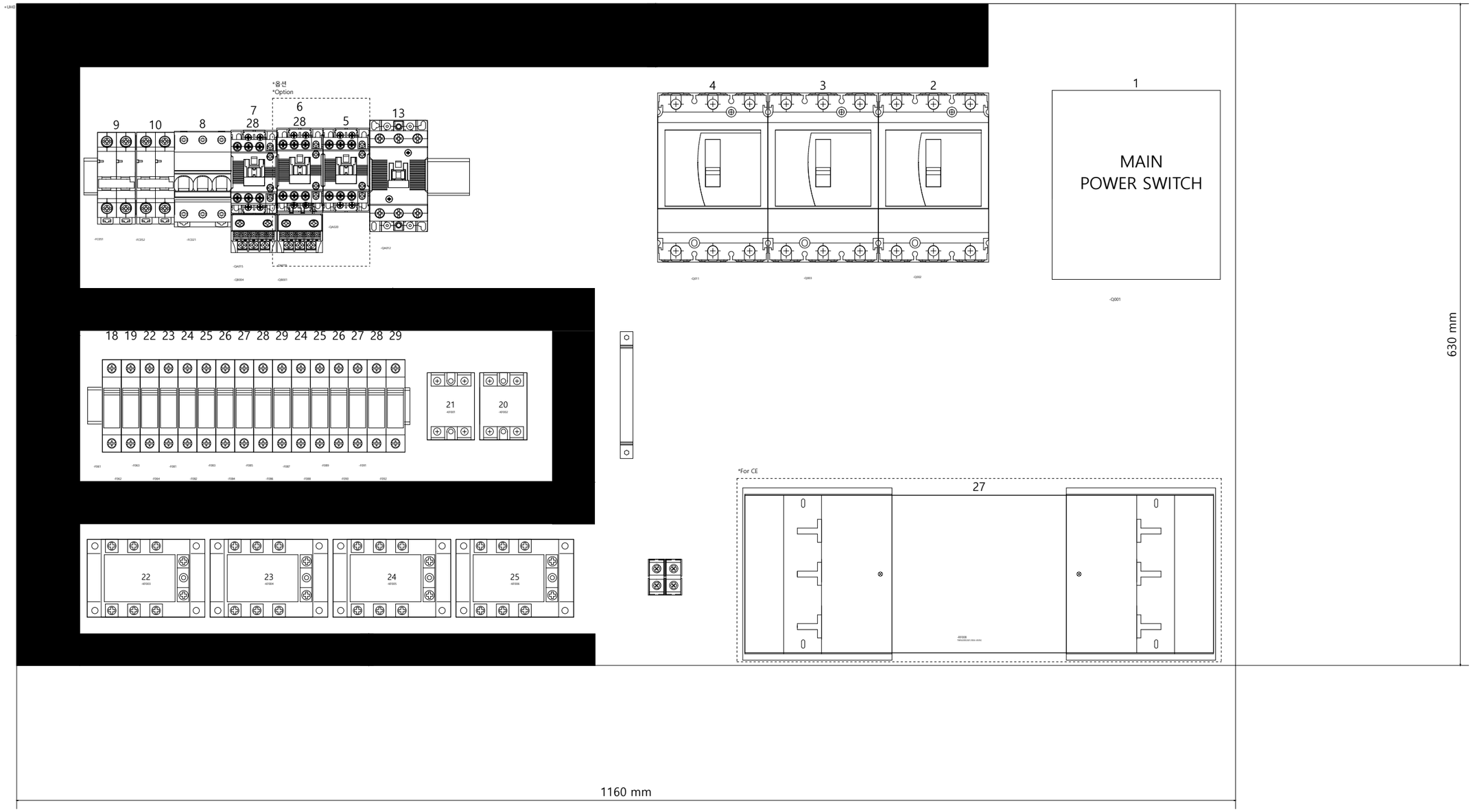

본 도면은 ㈜우진플라임의 유·무형적 자산으로, 허가된 자에 한하여 열람이 가능하며,
허가 없이 복제 및 임의적 변경 등의 사용 및 배포를 일체 금합니다.
본 사항 위반의 경우 민, 형사상의 책임이 발생할 수 있습니다.

This drawing is an asset of Woojin Plaimm Co., Ltd which can be viewed only by the authorized person and duplication and arbitrary change without permission is strongly prohibited. Violation of this policy may result in civil and criminal liability.

WOOJIN PLAIMM

+UH0_MOUNTING PANEL - POWER

DLA5 Electrical Drawing(KEB)

REV.NO. 3.07

=

+

*** May differ from actual placement**

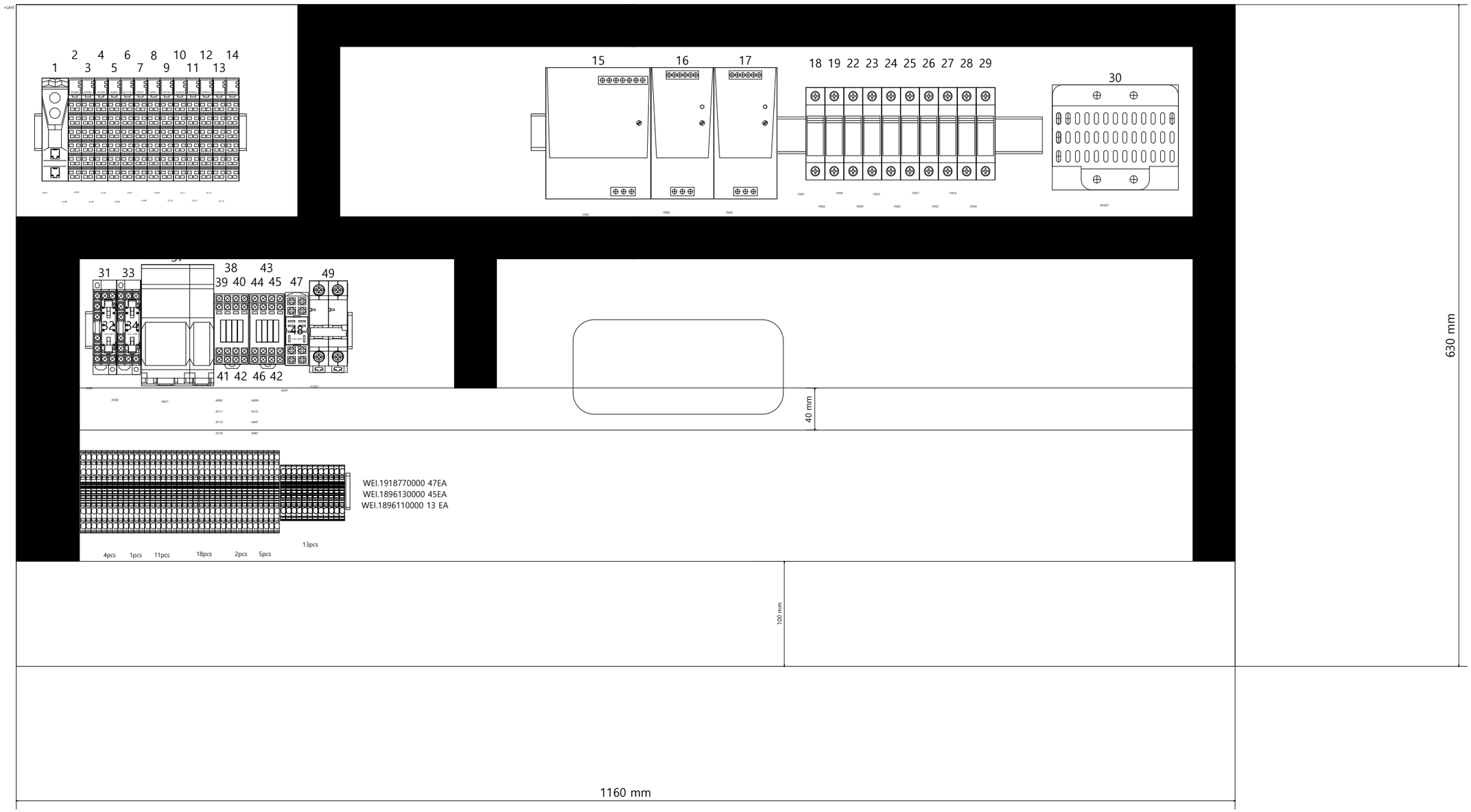

본 도면은 ㈜우진플라임의 유·무형적 자산으로, 허가된 자에 한하여 열람이 가능하며,
허가 없이 복제 및 임의적 변경 등의 사용 및 배포를 일체 금합니다.
본 사항 위반의 경우 민, 형사상의 책임이 발생할 수 있습니다.

This drawing is an asset of Woojin Plaimm Co., Ltd which can be viewed only by the authorized person and duplication and arbitrary change without permission is strongly prohibited. Violation of this policy may result in civil and criminal liability.

WOOJIN PLAIMM

+UH1_MOUNTING PANEL - CONTROL

DLA5 Electrical Drawing(KEB)

REV.NO. 3.07

=

+

* May differ from actual placement

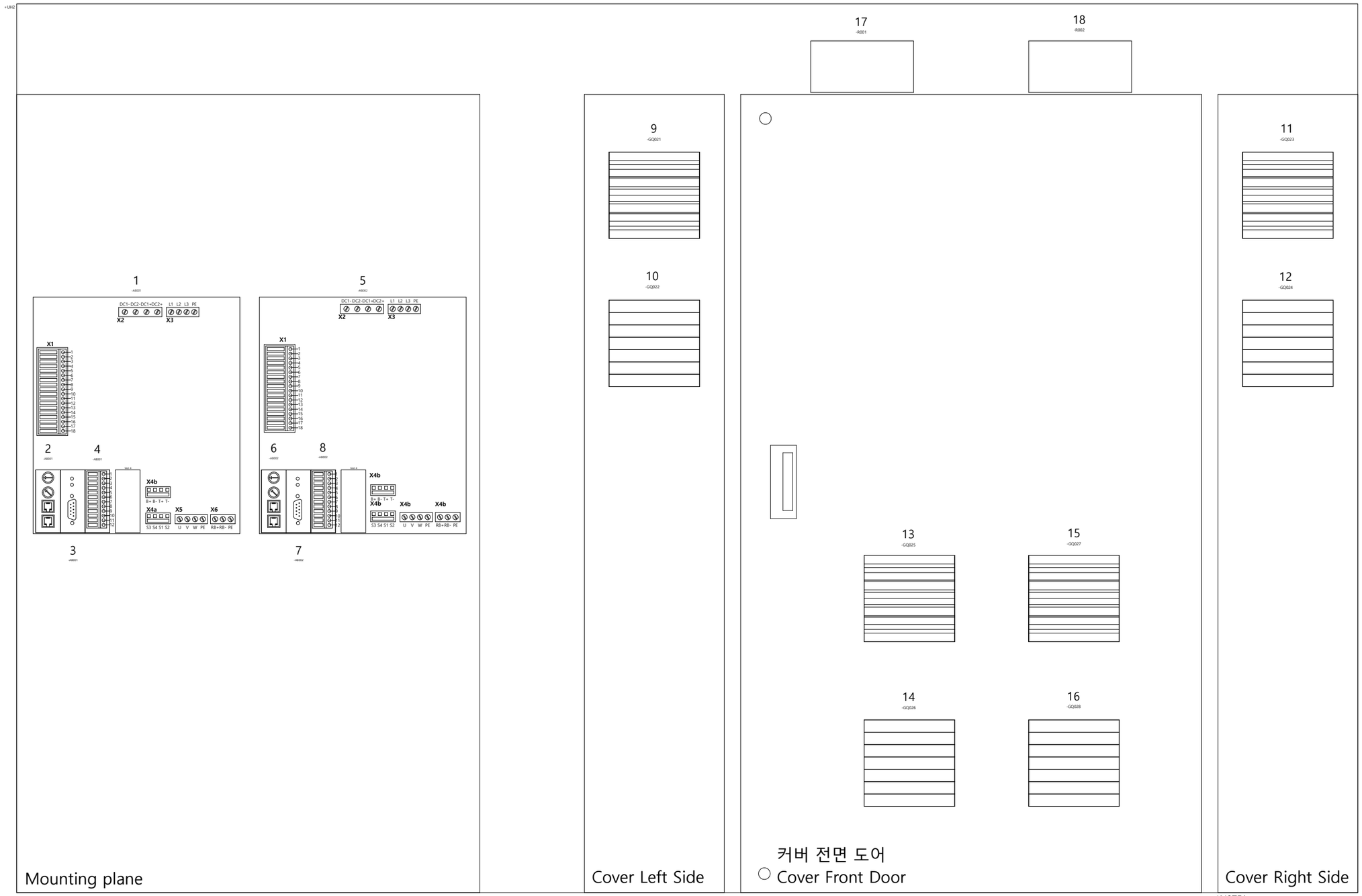

*NOTE1
허가 받은 자는 폐사 교육을 이수한 자 또는
전기 자격증 소지자에 한함.
이 커버는 볼트(6mm)로 고정 되어 이 곳을
열려면 특수한 공구로만 열 수 있음.
*NOTE1
The authorized person has completed the training for the closing of the company,
Only those with electrical credentials.
The cover is bolted (6 mm) to allow this to be achieved.
Can only be opened with a special tool to open.

본 도면은 ㈜우진플라임의 유·무형적 자산으로, 허가된 자에 한하여 열람이 가능하며,
허가 없이 복제 및 임의적 변경 등의 사용 및 배포를 일체 금합니다.
본 사항 위반의 경우 민, 형사상의 책임이 발생할 수 있습니다.

This drawing is an asset of Woojin Plaimm Co., Ltd which can be viewed only by the authorized person and duplication and arbitrary change without permission is strongly prohibited. Violation of this policy may result in civil and criminal liability.

WOOJIN PLAIMM

+UH2_MOUNTINGPANEL		=
		+
DLA5 Electrical Drawing(KEB)	REV.NO. 3.07	페이지 016
		페이지 68

*** May differ from actual placement**

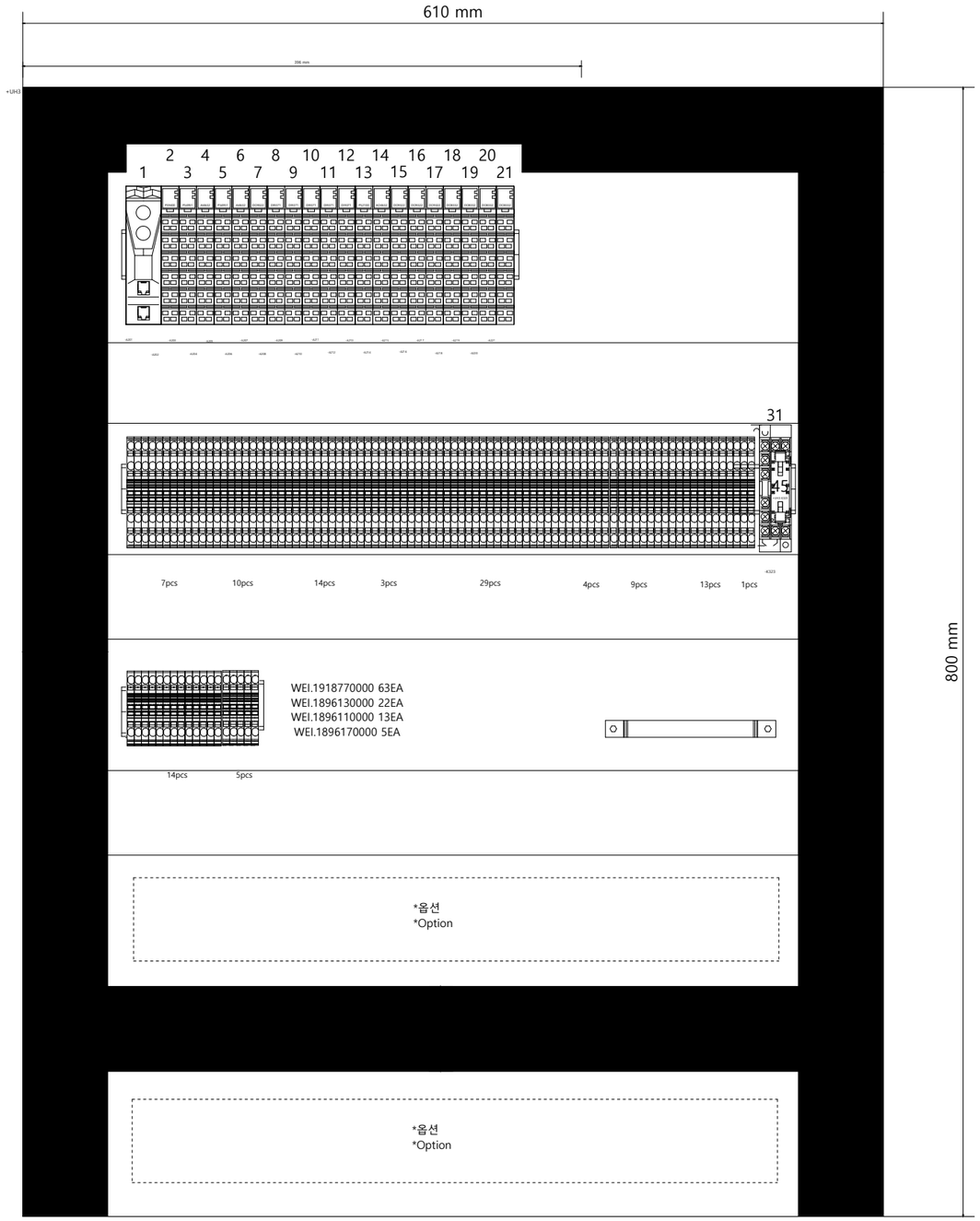

본 도면은 ㈜우진플라임의 유·무형적 자산으로, 허가된 자에 한하여 열람이 가능하며,
허가 없이 복제 및 임의적 변경 등의 사용 및 배포를 일체 금합니다.
본 사항 위반의 경우 민, 형사상의 책임이 발생할 수 있습니다.

This drawing is an asset of Woojin Plaimm Co., Ltd which can be viewed only by the authorized person and duplication and arbitrary change without permission is strongly prohibited. Violation of this policy may result in civil and criminal liability.

WOOJIN PLAIMM

+UH3_MOUNTINGPANEL

DLA5 Electrical Drawing(KEB)

REV.NO. 3.07

=
+

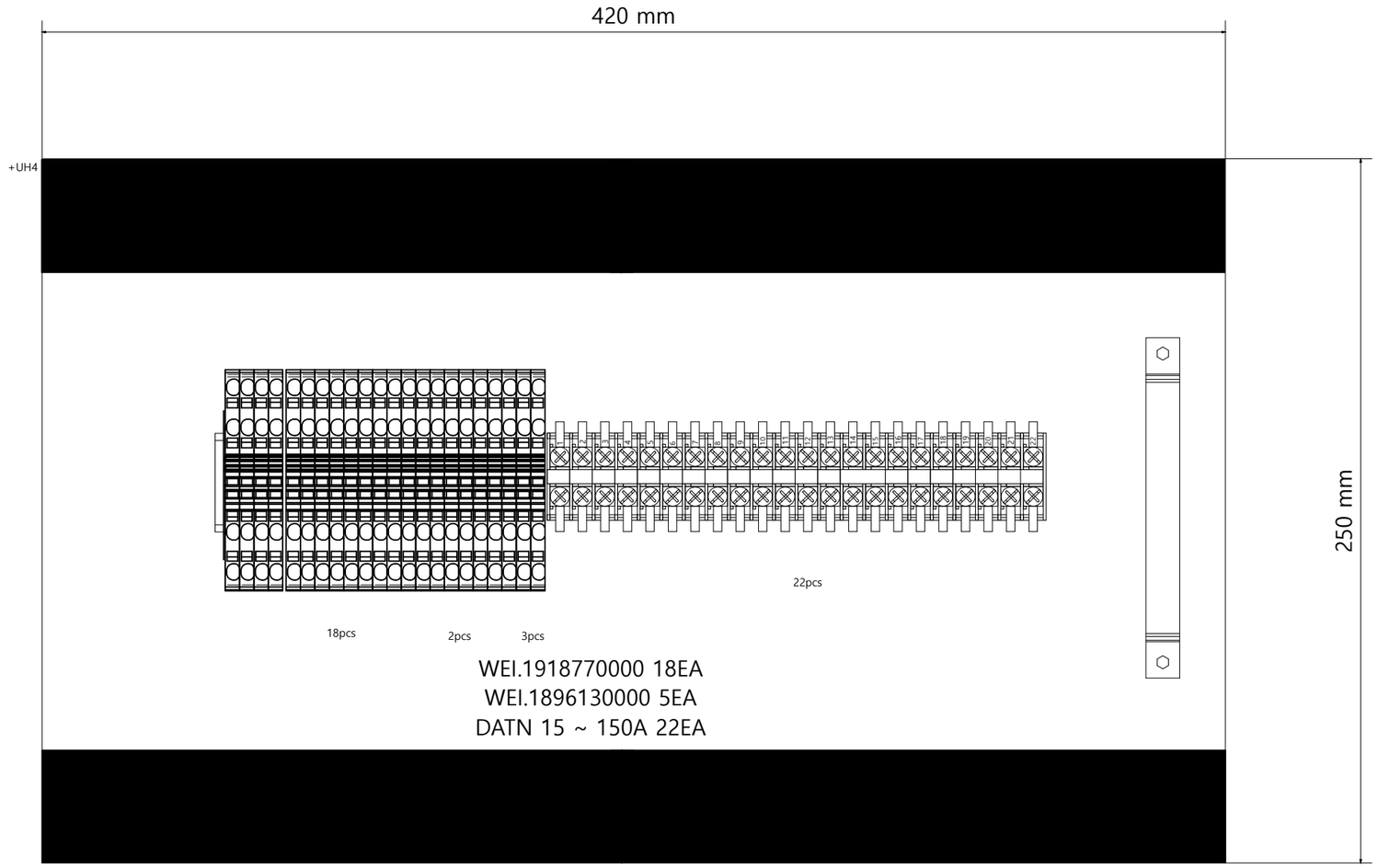

본 도면은 ㈜우진플라임의 유·무형적 자산으로, 허가된 자에 한하여 열람이 가능하며,
허가 없이 복제 및 임의적 변경 등의 사용 및 배포를 일체 금합니다.
본 사항 위반의 경우 민, 형사상의 책임이 발생할 수 있습니다.

This drawing is an asset of Woojin Plaimm Co., Ltd which can be viewed only by the authorized person and duplication and arbitrary change without permission is strongly prohibited. Violation of this policy may result in civil and criminal liability.

WOOJIN PLAIMM

+UH4_MOUNTINGPANEL

DLA5 Electrical Drawing(KEB)

REV.NO. 3.07

=

+

페이지 018

페이지 68

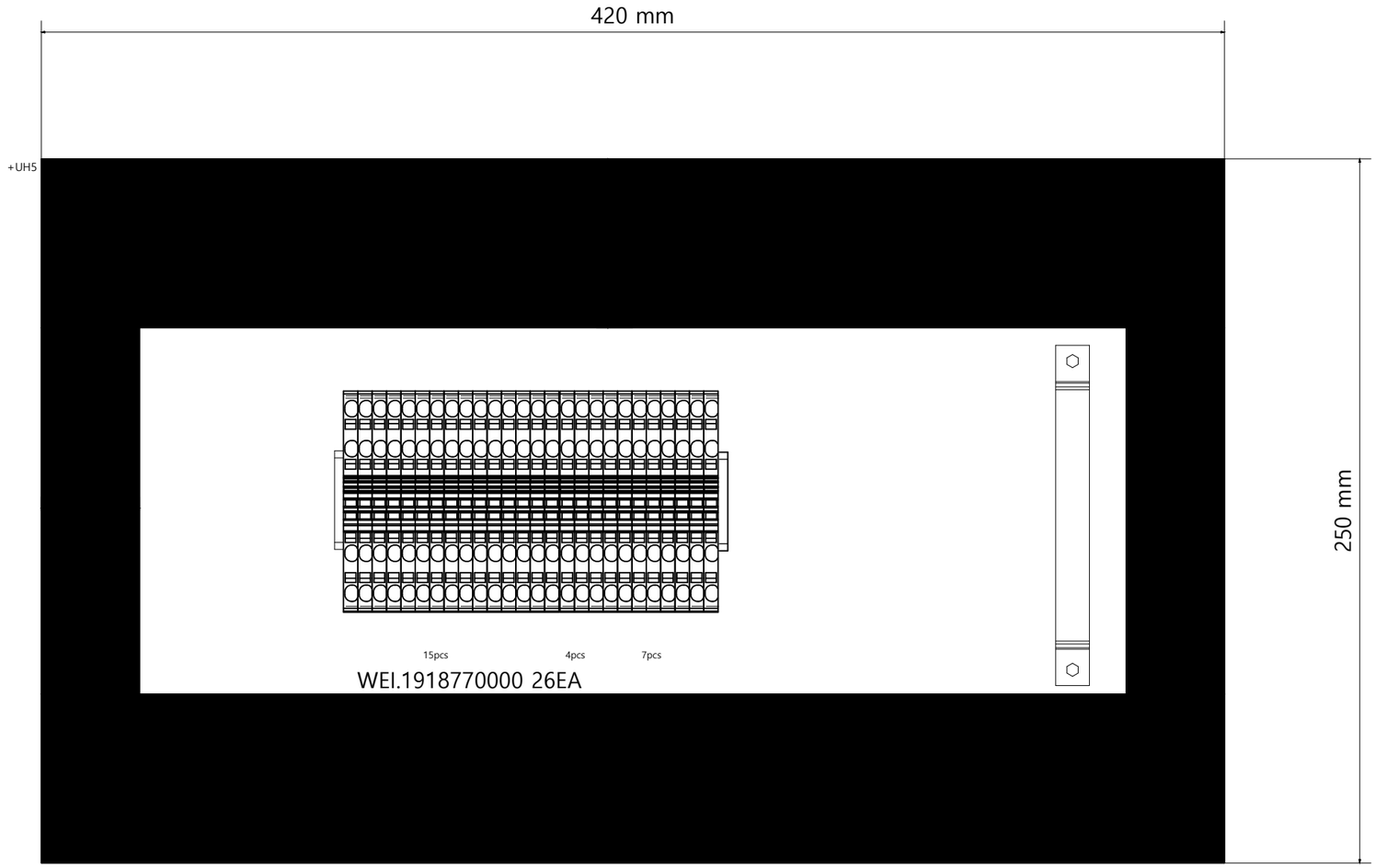

본 도면은 ㈜우진플라임의 유·무형적 자산으로, 허가된 자에 한하여 열람이 가능하며,
허가 없이 복제 및 임의적 변경 등의 사용 및 배포를 일체 금합니다.
본 사항 위반의 경우 민, 형사상의 책임이 발생할 수 있습니다.

This drawing is an asset of Woojin Plaimm Co., Ltd which can be viewed only by the authorized person and duplication and arbitrary change without permission is strongly prohibited. Violation of this policy may result in civil and criminal liability.

WOOJIN PLAIMM

+UH5_MOUNTINGPANEL

DLA5 Electrical Drawing(KEB)

REV.NO. 3.07

=
+
페이지 019
페이지 68

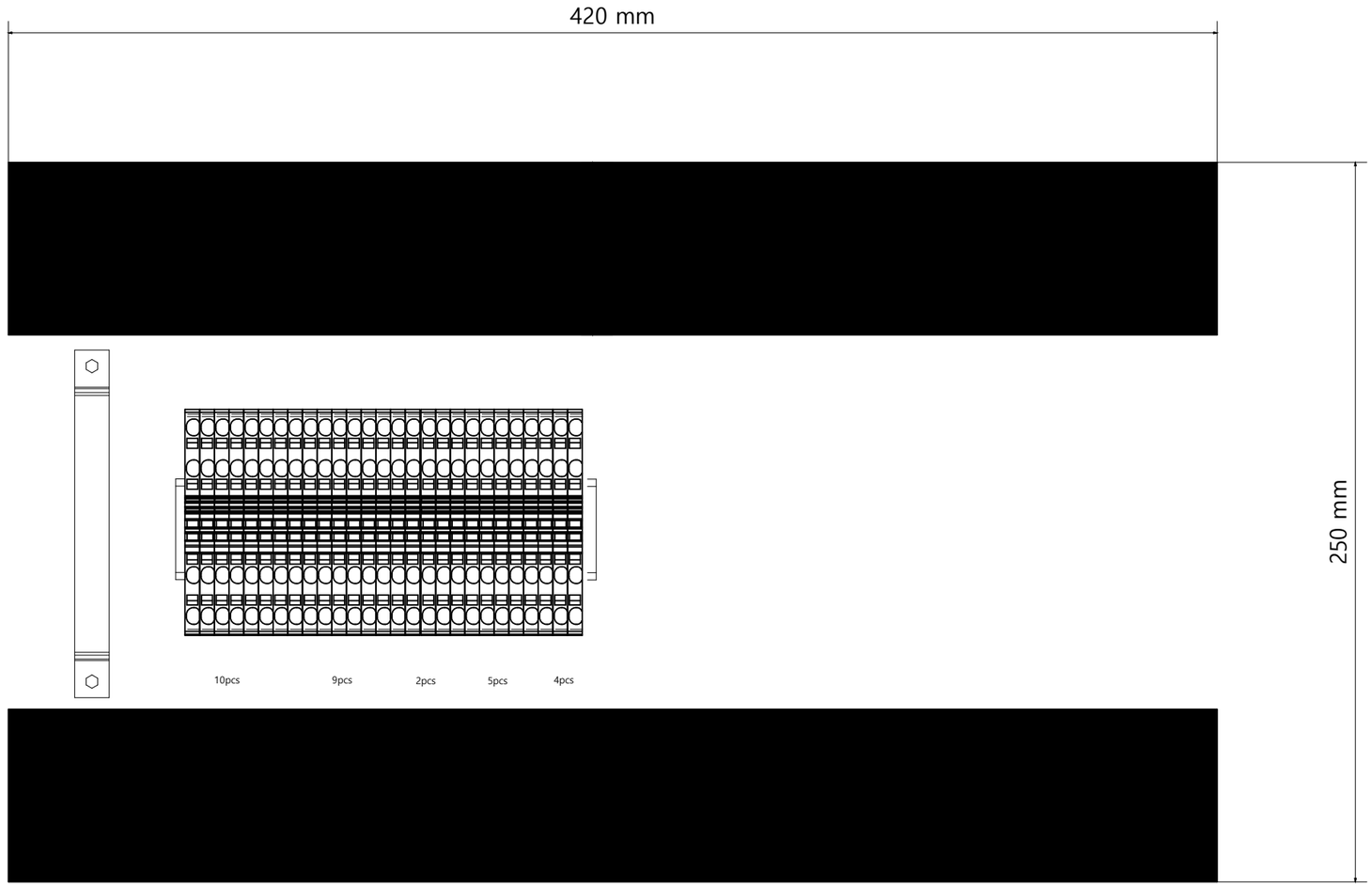

본 도면은 ㈜우진플라임의 유·무형적 자산으로, 허가된 자에 한하여 열람이 가능하며,
허가 없이 복제 및 임의적 변경 등의 사용 및 배포를 일체 금합니다.
본 사항 위반의 경우 민, 형사상의 책임이 발생할 수 있습니다.

This drawing is an asset of Woojin Plaimm Co., Ltd which can be viewed only by the authorized person and duplication and arbitrary change without permission is strongly prohibited. Violation of this policy may result in civil and criminal liability.

+UH6_MOUNTINGPANEL

DLA5 Electrical Drawing(KEB)

REV.NO. 3.07

=

+

* May differ from actual placement

+UH16

1

-XD042

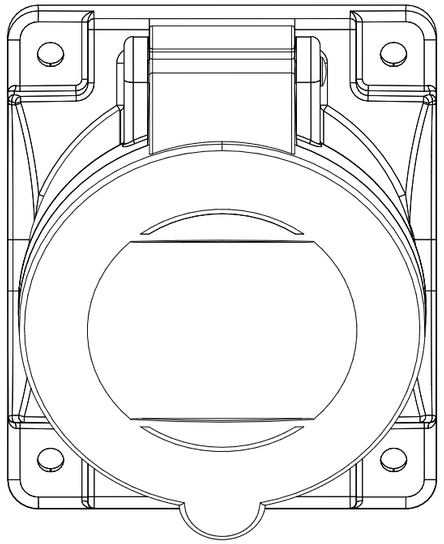

2

-XD043

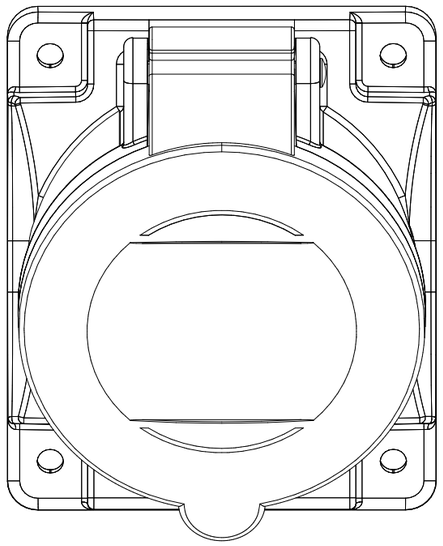

3

4

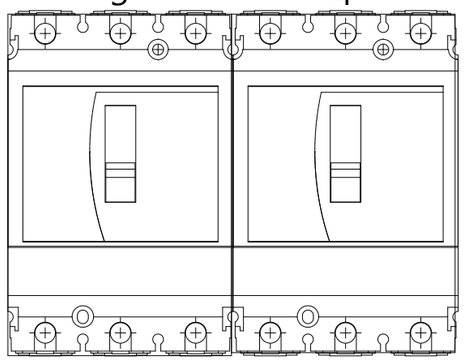

-Q031

-Q032

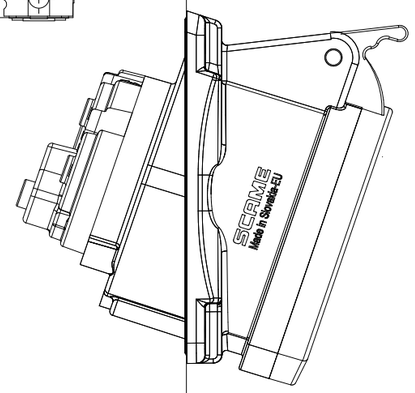

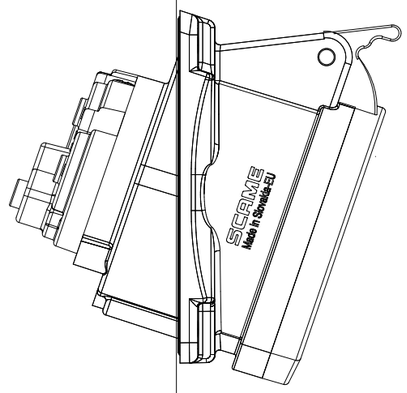

본 도면은 ㈜우진플라임의 유·무형적 자산으로, 허가된 자에 한하여 열람이 가능하며,
허가 없이 복제 및 임의적 변경 등의 사용 및 배포를 일체 금합니다.
본 사항 위반의 경우 민, 형사상의 책임이 발생할 수 있습니다.

This drawing is an asset of Woojin Plaimm Co., Ltd which can be viewed only by the authorized person and duplication and arbitrary change without permission is strongly prohibited. Violation of this policy may result in civil and criminal liability.

WOOJIN PLAIMM

+UH16_MOUNTINGPANEL

DLA5 Electrical Drawing(KEB)

REV.NO. 3.07

=

+

1

-X98

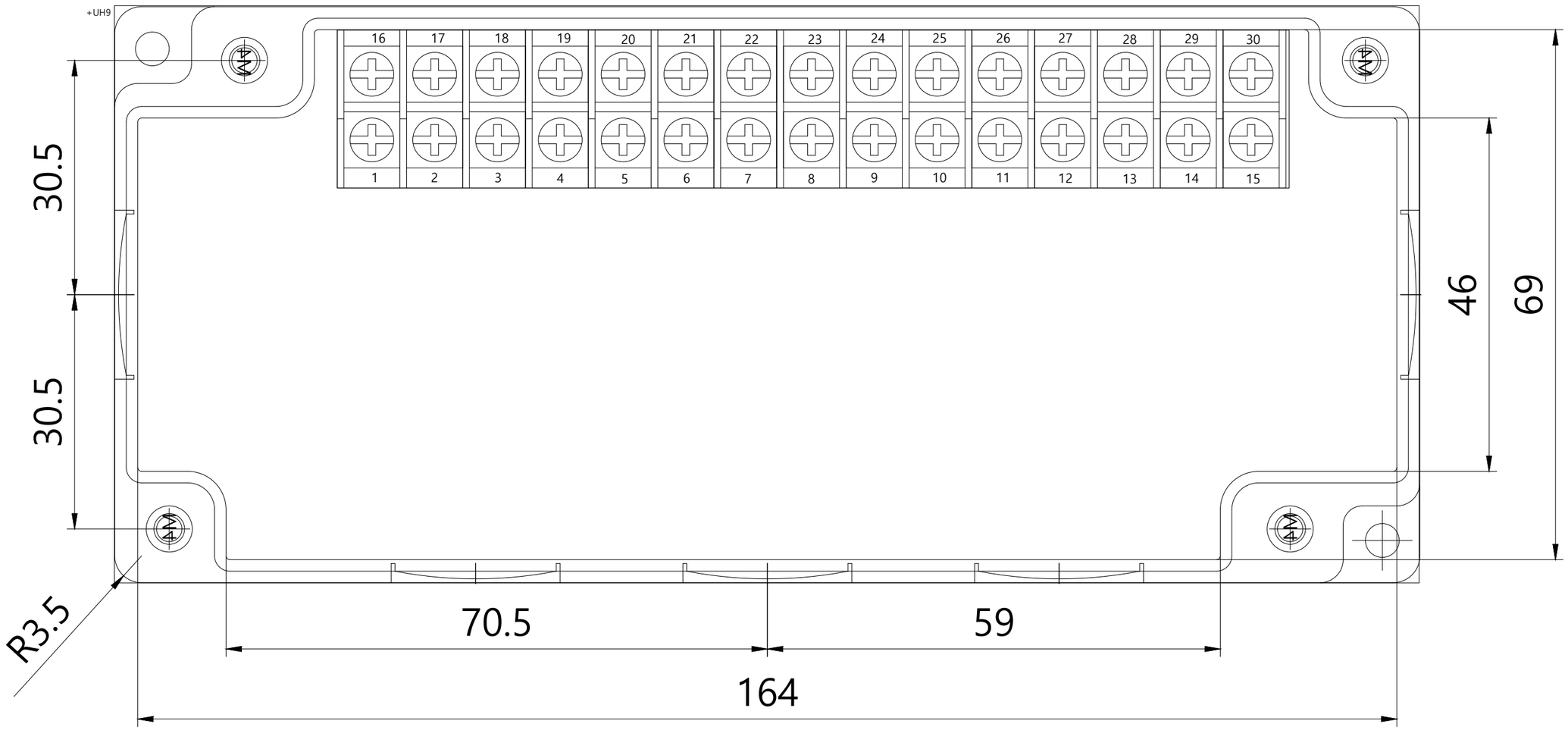

본 도면은 ㈜우진플라임의 유·무형적 자산으로, 허가된 자에 한하여 열람이 가능하며,
허가 없이 복제 및 임의적 변경 등의 사용 및 배포를 일체 금합니다.
본 사항 위반의 경우 민, 형사상의 책임이 발생할 수 있습니다.

This drawing is an asset of Woojin Plaimm Co., Ltd which can be viewed only by the authorized person and duplication and arbitrary change without permission is strongly prohibited. Violation of this policy may result in civil and criminal liability.

WOOJIN PLAIMM

+UH9_MOUNTINGPANEL

DLA5 Electrical Drawing(KEB)

REV.NO. 3.07

=

+

Q000) The molded case circuit breaker shall be Inverse time circuit breaker,
IEC 60947-2 approval production provided by end user.

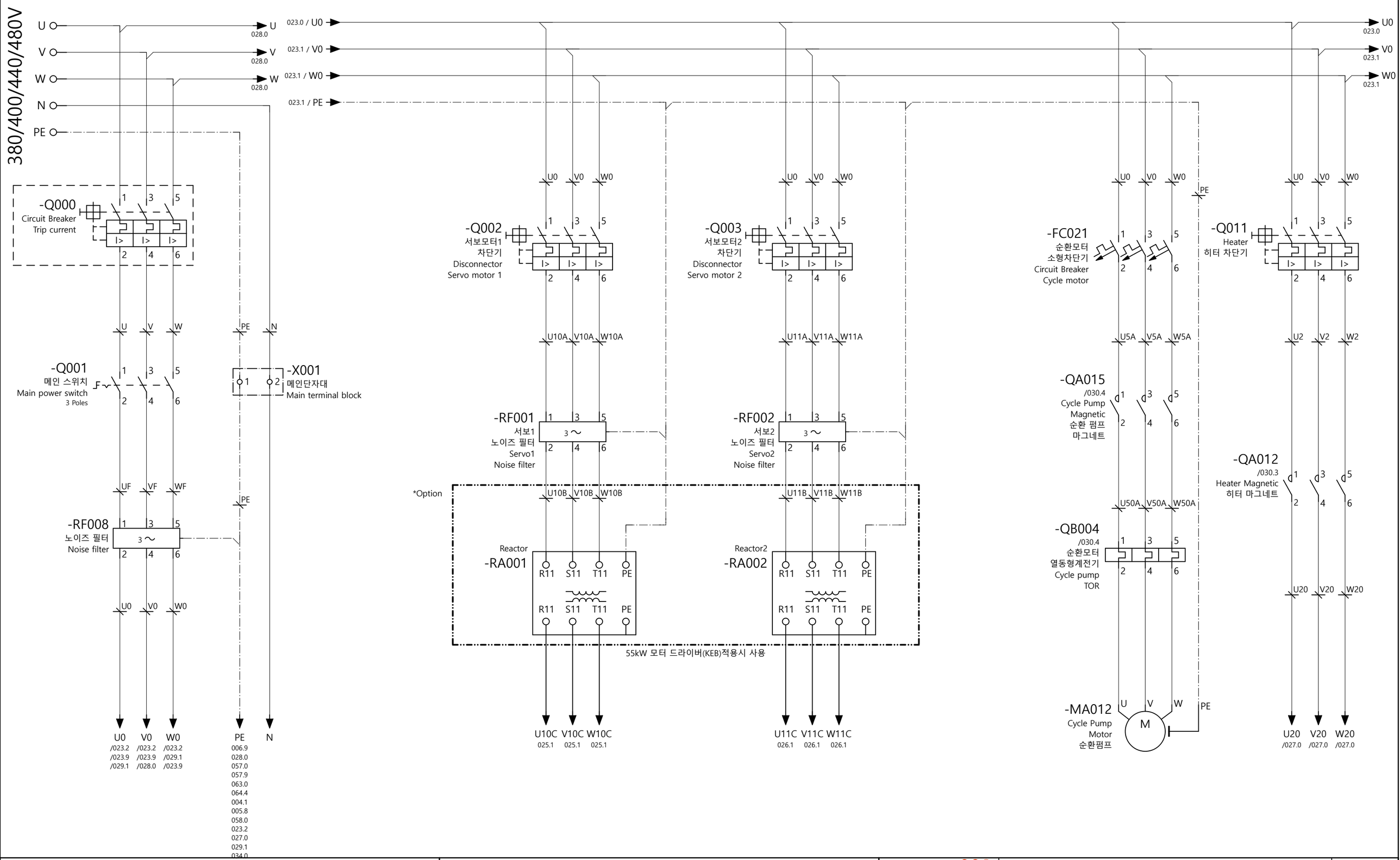

본 도면은 ㈜우진플라임의 유·무형적 자산으로, 허가된 자에 한하여 열람이 가능하며,
허가 없이 복제 및 임의적 변경 등의 사용 및 배포를 일체 금합니다.
본 사항 위반의 경우 민, 형사상의 책임이 발생할 수 있습니다.

This drawing is an asset of Woojin Plaimm Co., Ltd which can be viewed only by the authorized person and duplication and arbitrary change without permission is strongly prohibited. Violation of this policy may result in civil and criminal liability.

WOOJIN PLAIMM

MAIN CIRCUIT

DLA5 Electrical Drawing(KEB)

REV.NO. 3.07

Door Earth Wiring

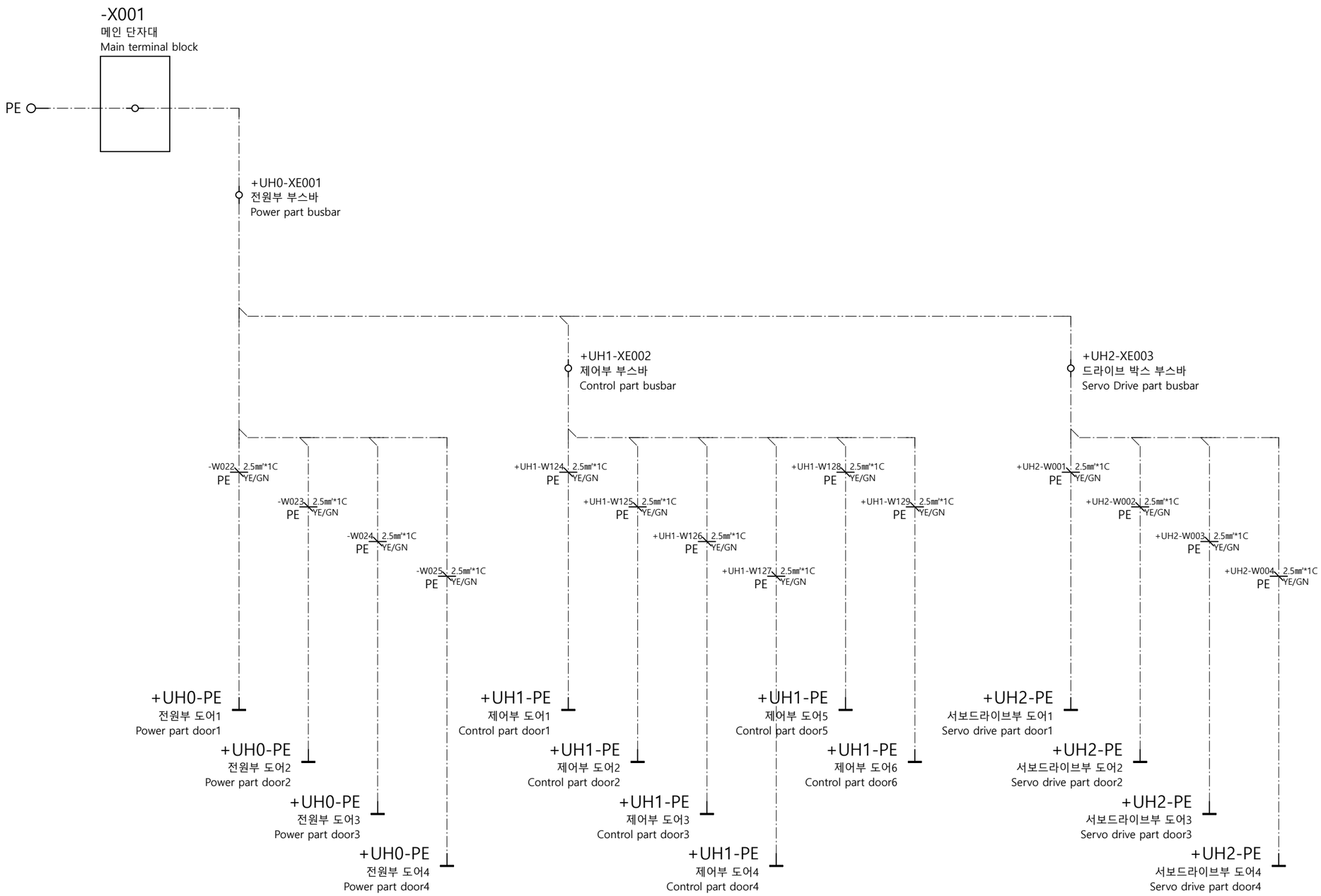

본 도면은 ㈜우진플라임의 유·무형적 자산으로, 허가된 자에 한하여 열람이 가능하며,
허가 없이 복제 및 임의적 변경 등의 사용 및 배포를 일체 금합니다.
본 사항 위반의 경우 민, 형사상의 책임이 발생할 수 있습니다.

This drawing is an asset of Woojin Plaimm Co., Ltd which can be viewed only by the authorized person and duplication and arbitrary change without permission is strongly prohibited. Violation of this policy may result in civil and criminal liability.

WOOJIN PLAIMM

Door Earth Wiring

DLA5 Electrical Drawing(KEB)

REV.NO. 3.07

=
+
페이지 024
페이지 68

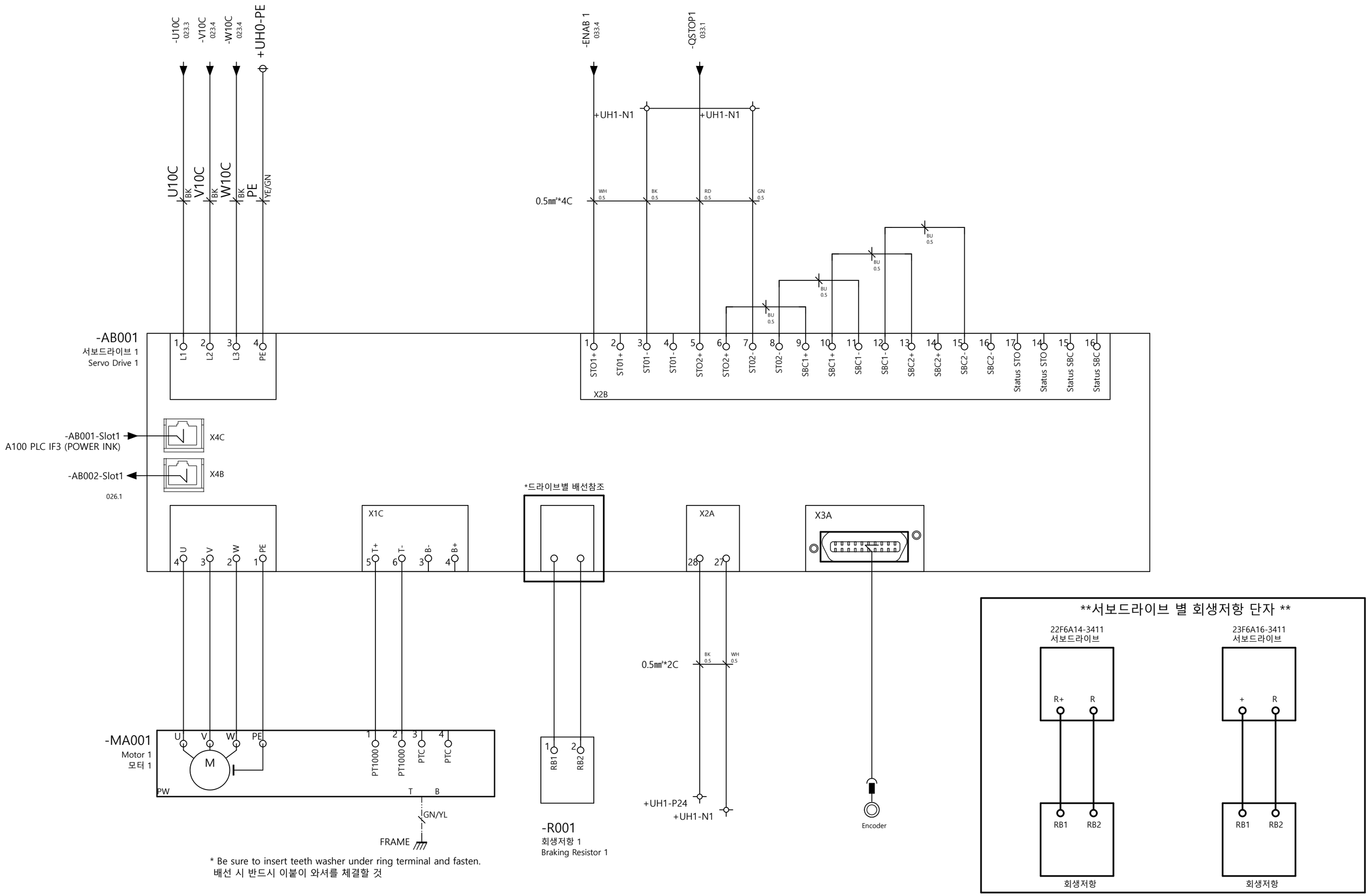

* Be sure to insert teeth washer under ring terminal and fasten.
배선 시 반드시 이붙이 와셔를 체결할 것

본 도면은 ㈜우진플라임의 유·무형적 자산으로, 허가된 자에 한하여 열람이 가능하며,
허가 없이 복제 및 임의적 변경 등의 사용 및 배포를 일체 금합니다.
본 사항 위반의 경우 민, 형사상의 책임이 발생할 수 있습니다.

This drawing is an asset of Woojin Plaimm Co., Ltd which can be viewed only by the authorized person and duplication and arbitrary change without permission is strongly prohibited. Violation of this policy may result in civil and criminal liability.

WOOJIN PLAIMM

MAIN CIRCUIT 1

DLA5 Electrical Drawing(KEB)

REV.NO. 3.07

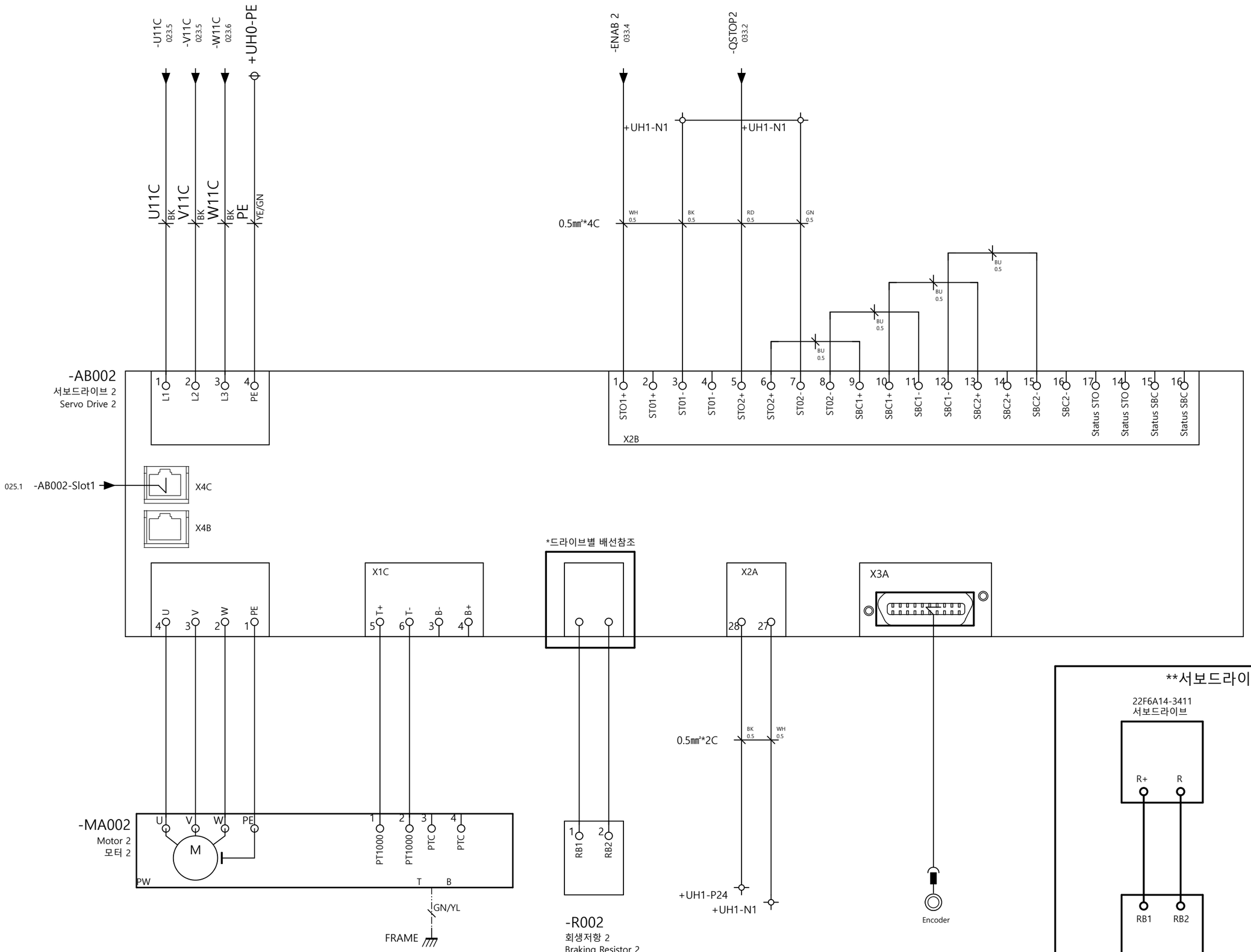

* Be sure to insert teeth washer under ring terminal and fasten.
배선 시 반드시 이붙이 와셔를 체결할 것

**서보드라이브 별 회생저항 단자 **

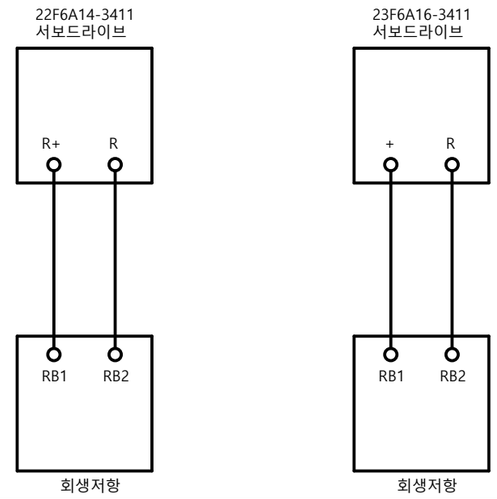

본 도면은 ㈜우진플라임의 유·무형적 자산으로, 허가된 자에 한하여 열람이 가능하며,
허가 없이 복제 및 임의적 변경 등의 사용 및 배포를 일체 금합니다.
본 사항 위반의 경우 민, 형사상의 책임이 발생할 수 있습니다.

This drawing is an asset of Woojin Plaimm Co., Ltd which can be viewed only by the authorized person and duplication and arbitrary change without permission is strongly prohibited. Violation of this policy may result in civil and criminal liability.

WOOJIN PLAIMM

MAIN CIRCUIT 2

DLA5 Electrical Drawing(KEB)

REV.NO. 3.07

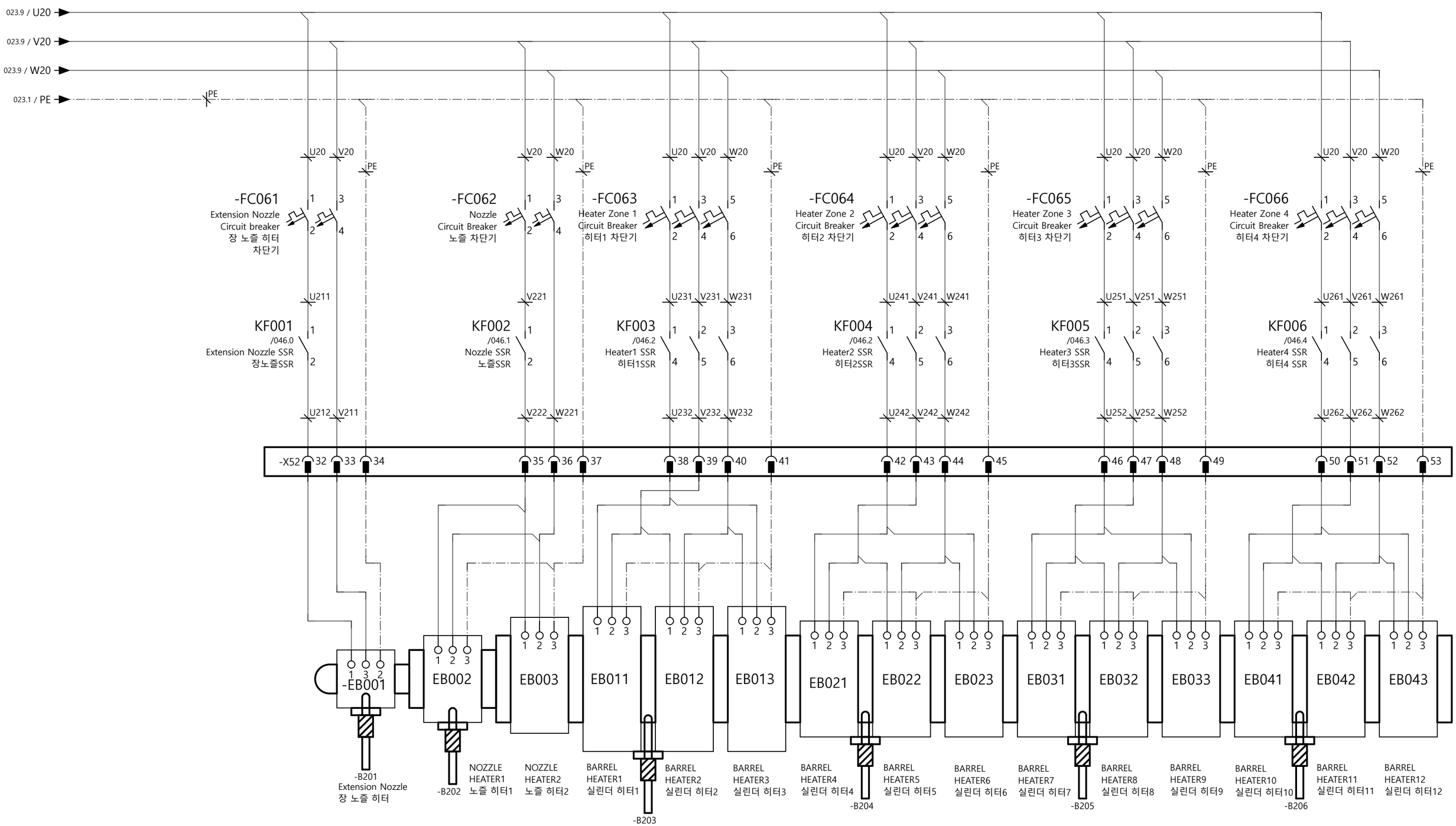

본 도면은 ㈜우진플라임의 유·무형적 자산으로, 허가된 자에 한하여 열람이 가능하며,
허가 없이 복제 및 임의적 변경 등의 사용 및 배포를 일체 금합니다.
본 사항 위반의 경우 민, 형사상의 책임이 발생할 수 있습니다.

This drawing is an asset of Woojin Plaimm Co., Ltd which can be viewed only by the authorized person and duplication and arbitrary change without permission is strongly prohibited. Violation of this policy may result in civil and criminal liability.

WOOJIN PLAIMM

HEATER CIRCUIT

DLA5 Electrical Drawing(KEB)

REV.NO. 3.07

* The external power cable for connection of receptacle should be separately connected & provided by end user.
* 리셉터클용 외부 전원선은 사용자가 별도로 공급 연결해야한다.

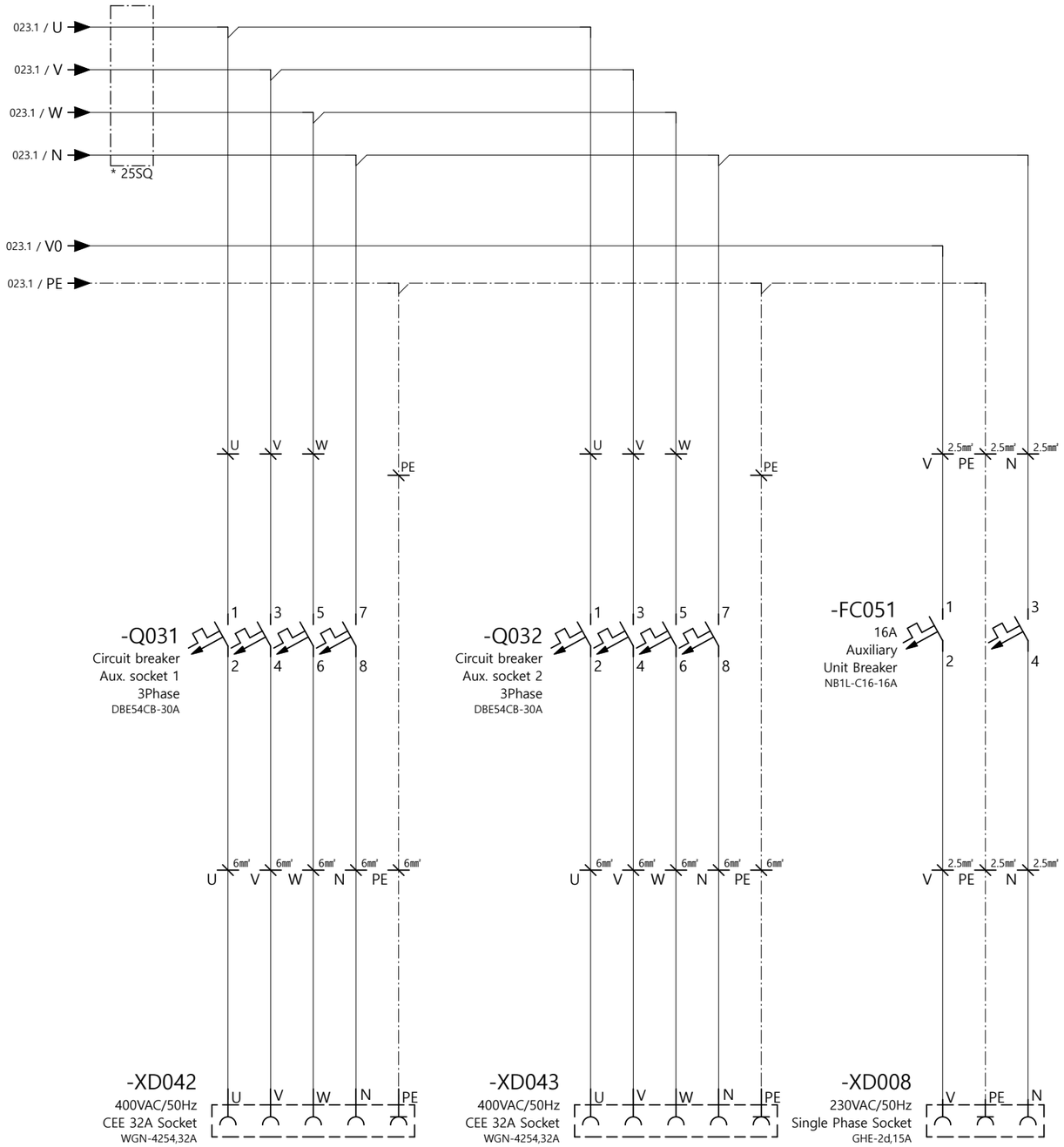

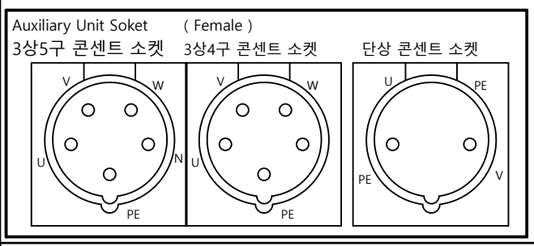

* Ferrite cores(LFB290190-000) Turn five times in the incoming point of the N Phase line

* 페어라이트 코어(LFB290190-000) 5번 Turn N상 인입부에 설치

* When selecting an external outlet options, The main wire size can be changed

* 외부 콘센트 옵션시 또는 옵션 변경시 메인 전선 굵기가 변동 될 수 있음.

본 도면은 ㈜우진플라임의 유·무형적 자산으로, 허가된 자에 한하여 열람이 가능하며,
허가 없이 복제 및 임의적 변경 등의 사용 및 배포를 일체 금합니다.
본 사항 위반의 경우 민, 형사상의 책임이 발생할 수 있습니다.

This drawing is an asset of Woojin Plaimm Co., Ltd which can be viewed only by the authorized person and duplication and arbitrary change without permission is strongly prohibited. Violation of this policy may result in civil and criminal liability.

WOOJIN PLAIMM

SOCKET for EXTERNAL EQUIPMENT 1 (380VAC)

DLA5 Electrical Drawing(KEB)

REV.NO. 3.07

=
+
페이지 028
페이지 68

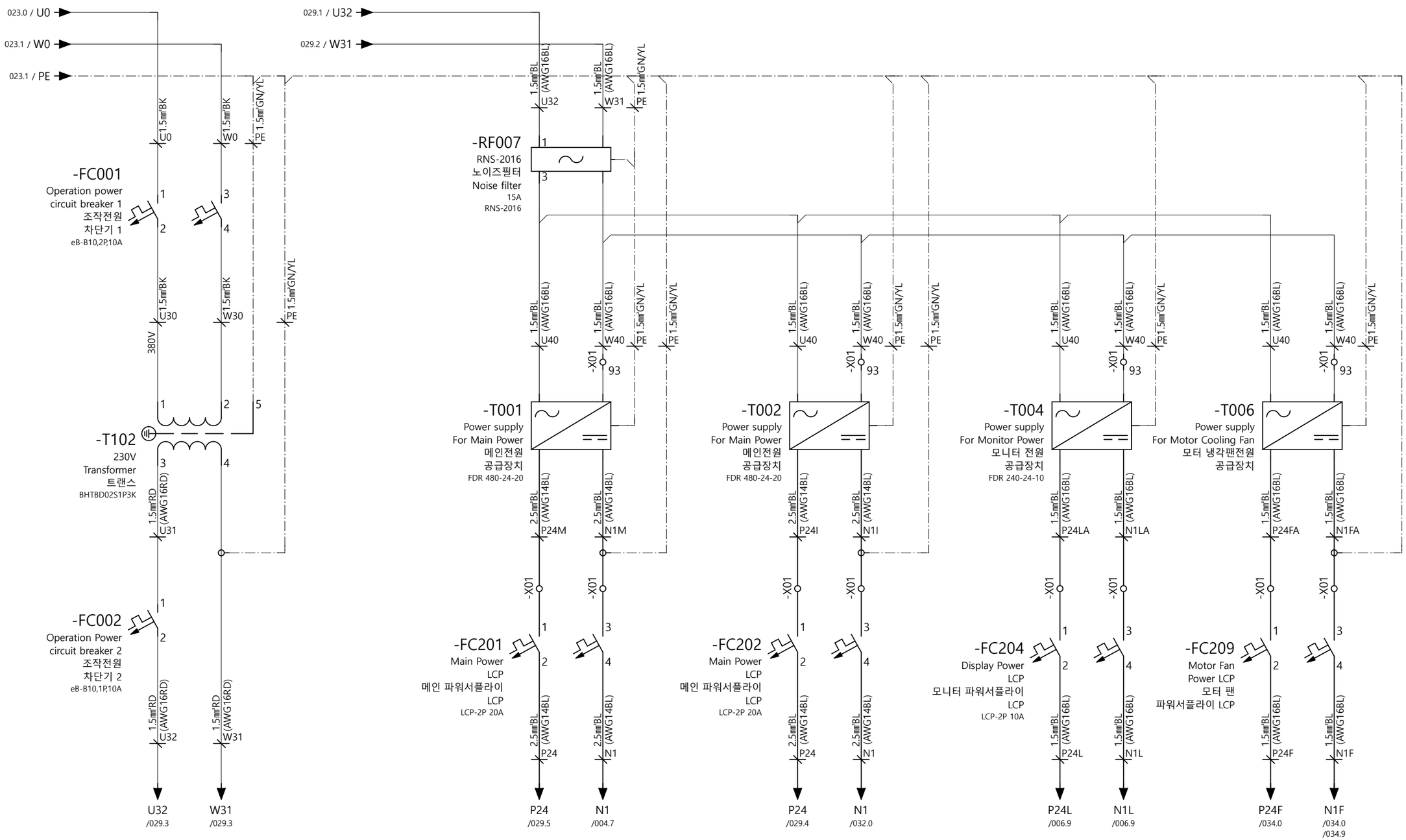

본 도면은 ㈜우진플라임의 유·무형적 자산으로, 허가된 자에 한하여 열람이 가능하며,
허가 없이 복제 및 임의적 변경 등의 사용 및 배포를 일체 금합니다.
본 사항 위반의 경우 민, 형사상의 책임이 발생할 수 있습니다.

This drawing is an asset of Woojin Plaimm Co., Ltd which can be viewed only by the authorized person and duplication and arbitrary change without permission is strongly prohibited. Violation of this policy may result in civil and criminal liability.

WOOJIN PLAIMM

Operation AC Part 1

DLA5 Electrical Drawing(KEB)

REV.NO. 3.07

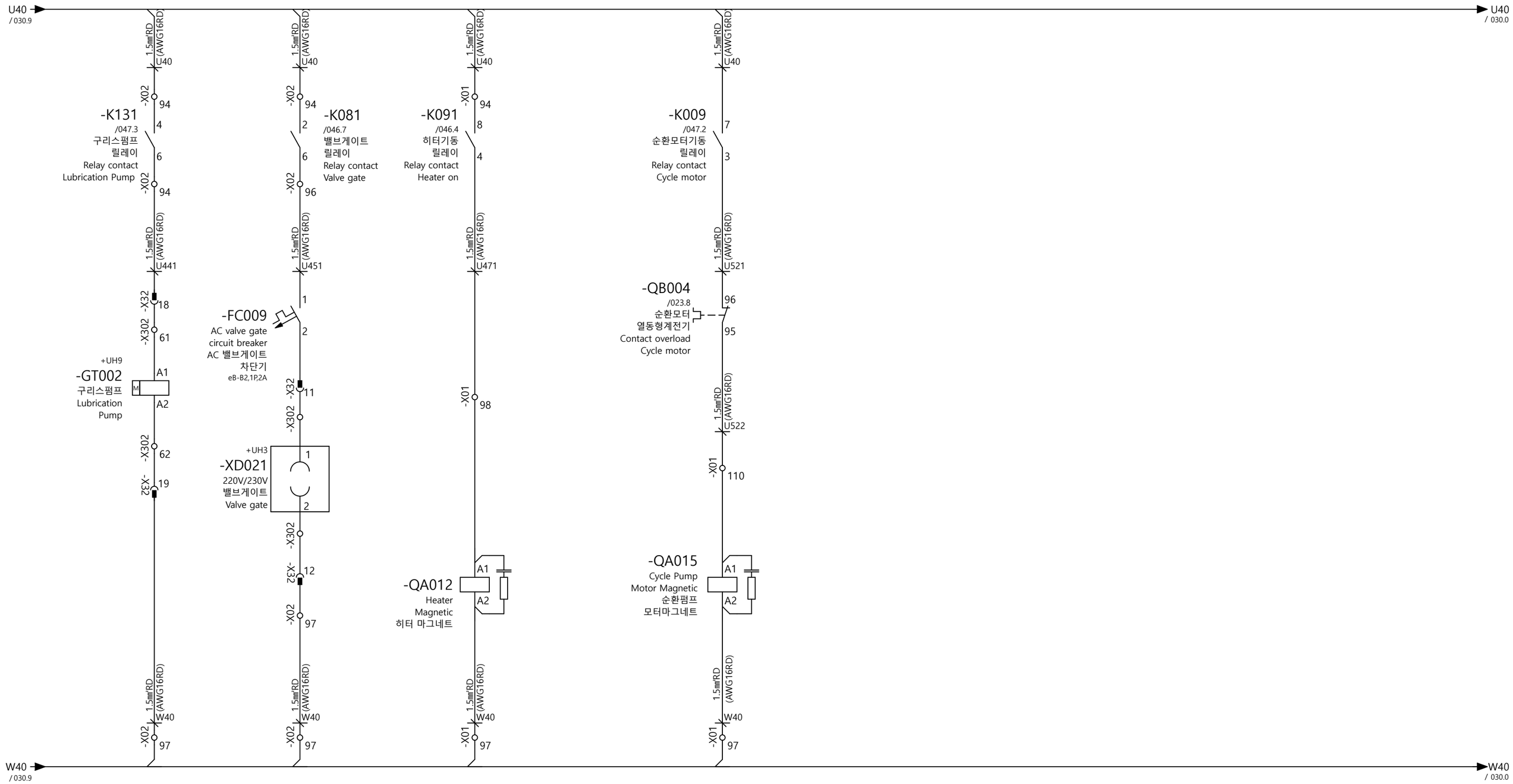

-QA012	-QA015
1 2 /023.9	1 2 /023.8
3 4 /023.9	3 4 /023.8
5 6 /023.9	5 6 /023.8
43 44 /046.0	

본 도면은 ㈜우진플라임의 유·무형적 자산으로, 허가된 자에 한하여 열람이 가능하며,
허가 없이 복제 및 임의적 변경 등의 사용 및 배포를 일체 금합니다.
본 사항 위반의 경우 민, 형사상의 책임이 발생할 수 있습니다.

This drawing is an asset of Woojin Plaimm Co., Ltd which can be viewed only by the authorized person and duplication and arbitrary change without permission is strongly prohibited. Violation of this policy may result in civil and criminal liability.

WOOJIN PLAIMM

Operation AC Part 2

DLA5 Electrical Drawing(KEB)

REV.NO. 3.07

=

+

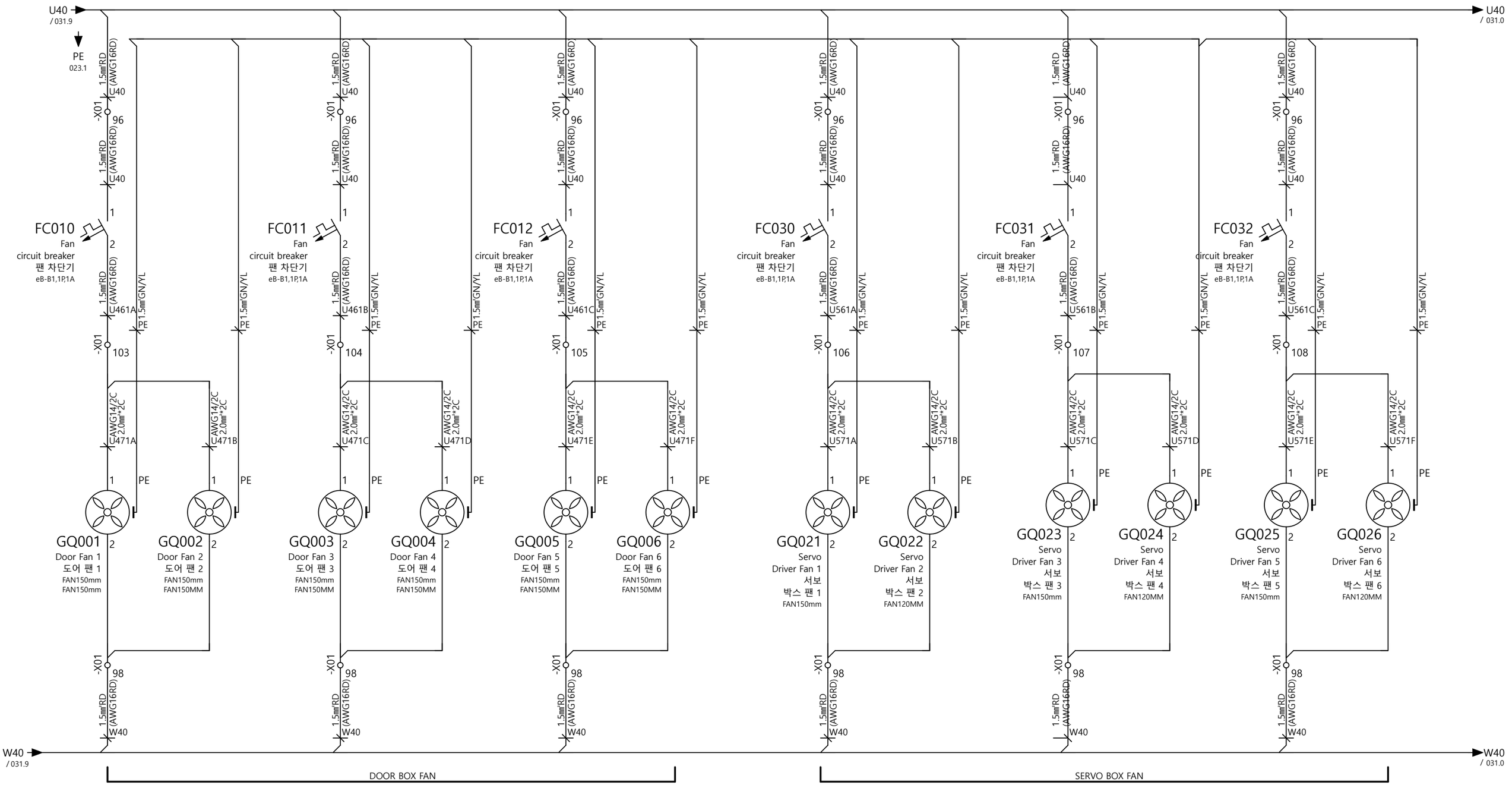

본 도면은 ㈜우진플라임의 유·무형적 자산으로, 허가된 자에 한하여 열람이 가능하며,
허가 없이 복제 및 임의적 변경 등의 사용 및 배포를 일체 금합니다.
본 사항 위반의 경우 민, 형사상의 책임이 발생할 수 있습니다.

This drawing is an asset of Woojin Plaimm Co., Ltd which can be viewed only by the authorized person and duplication and arbitrary change without permission is strongly prohibited. Violation of this policy may result in civil and criminal liability.

WOOJIN PLAIMM

Operation AC Part 3

DLA5 Electrical Drawing(KEB)

REV.NO. 3.07

=
+
페이지 031
페이지 68

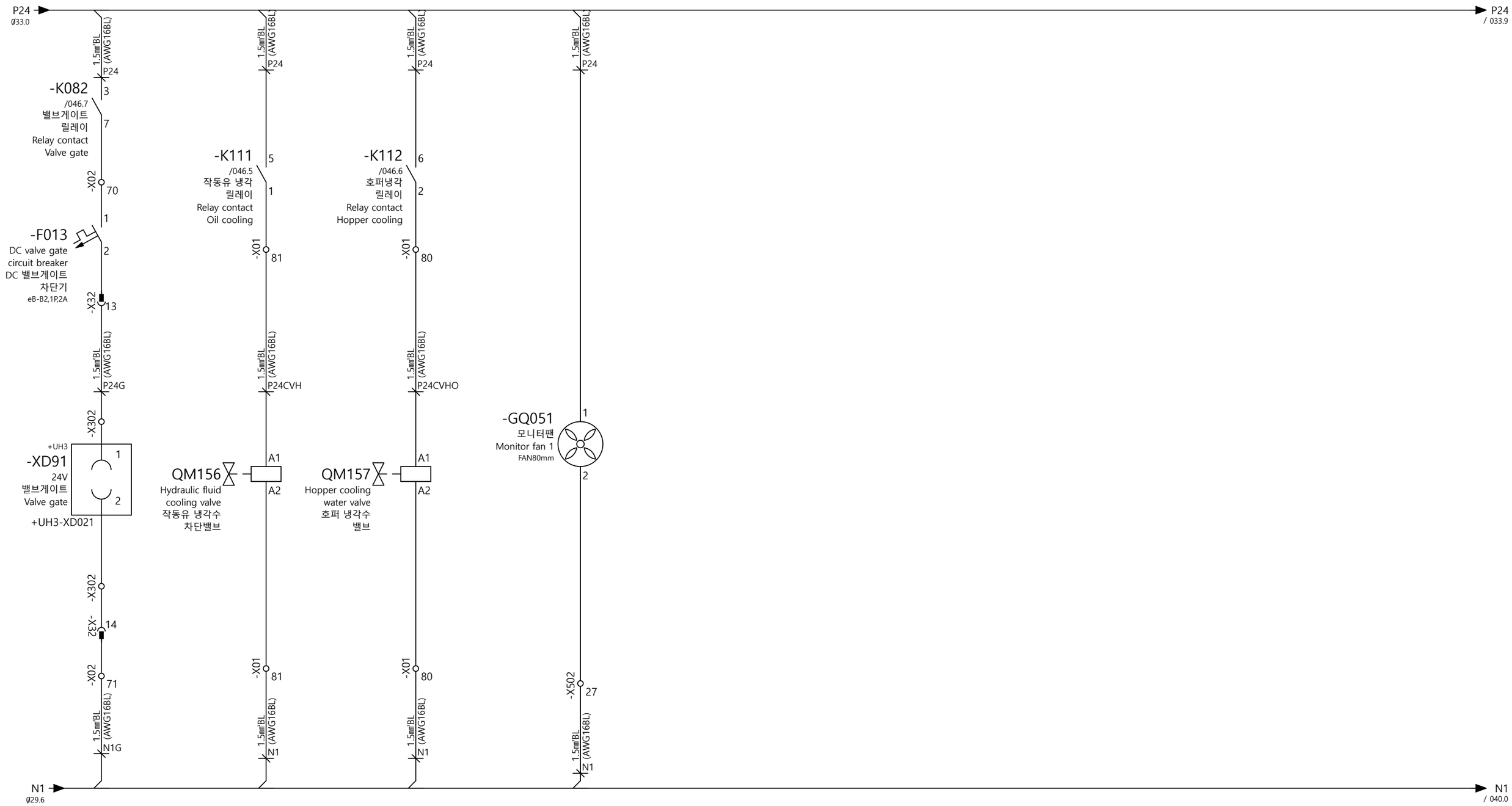

본 도면은 ㈜우진플라임의 유·무형적 자산으로, 허가된 자에 한하여 열람이 가능하며,
허가 없이 복제 및 임의적 변경 등의 사용 및 배포를 일체 금합니다.
본 사항 위반의 경우 민, 형사상의 책임이 발생할 수 있습니다.

This drawing is an asset of Woojin Plaimm Co., Ltd which can be viewed only by the authorized person and duplication and arbitrary change without permission is strongly prohibited. Violation of this policy may result in civil and criminal liability.

WOOJIN PLAIMM

Operation DC Part 1

DLA5 Electrical Drawing(KEB)

REV.NO. 3.07

=
+
페이지 032
페이지 68

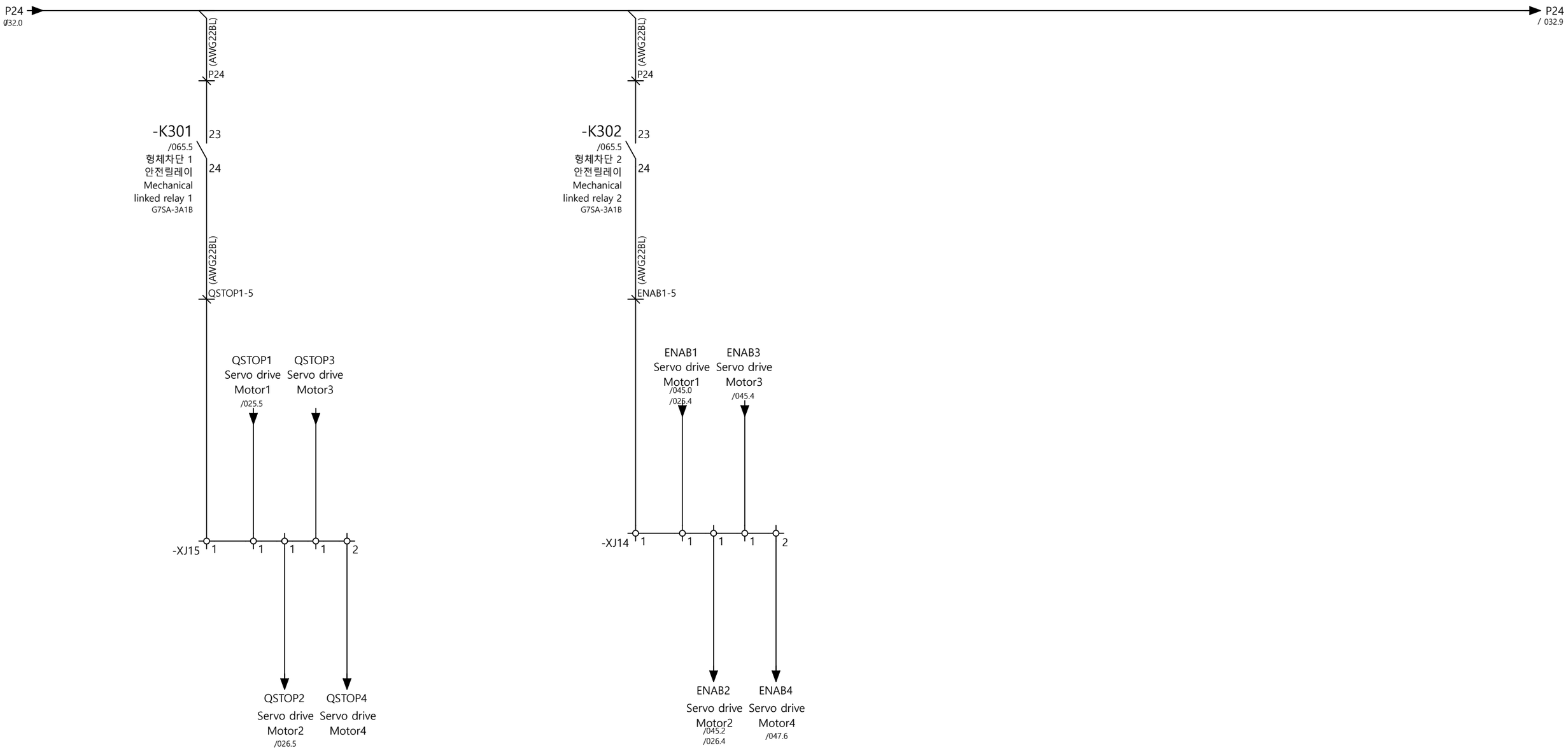

본 도면은 ㈜우진플라임의 유·무형적 자산으로, 허가된 자에 한하여 열람이 가능하며,
허가 없이 복제 및 임의적 변경 등의 사용 및 배포를 일체 금합니다.
본 사항 위반의 경우 민, 형사상의 책임이 발생할 수 있습니다.

This drawing is an asset of Woojin Plaimm Co., Ltd which can be viewed only by the authorized person and duplication and arbitrary change without permission is strongly prohibited. Violation of this policy may result in civil and criminal liability.

Operation DC Part 2

DLA5 Electrical Drawing(KEB)

REV.NO. 3.07

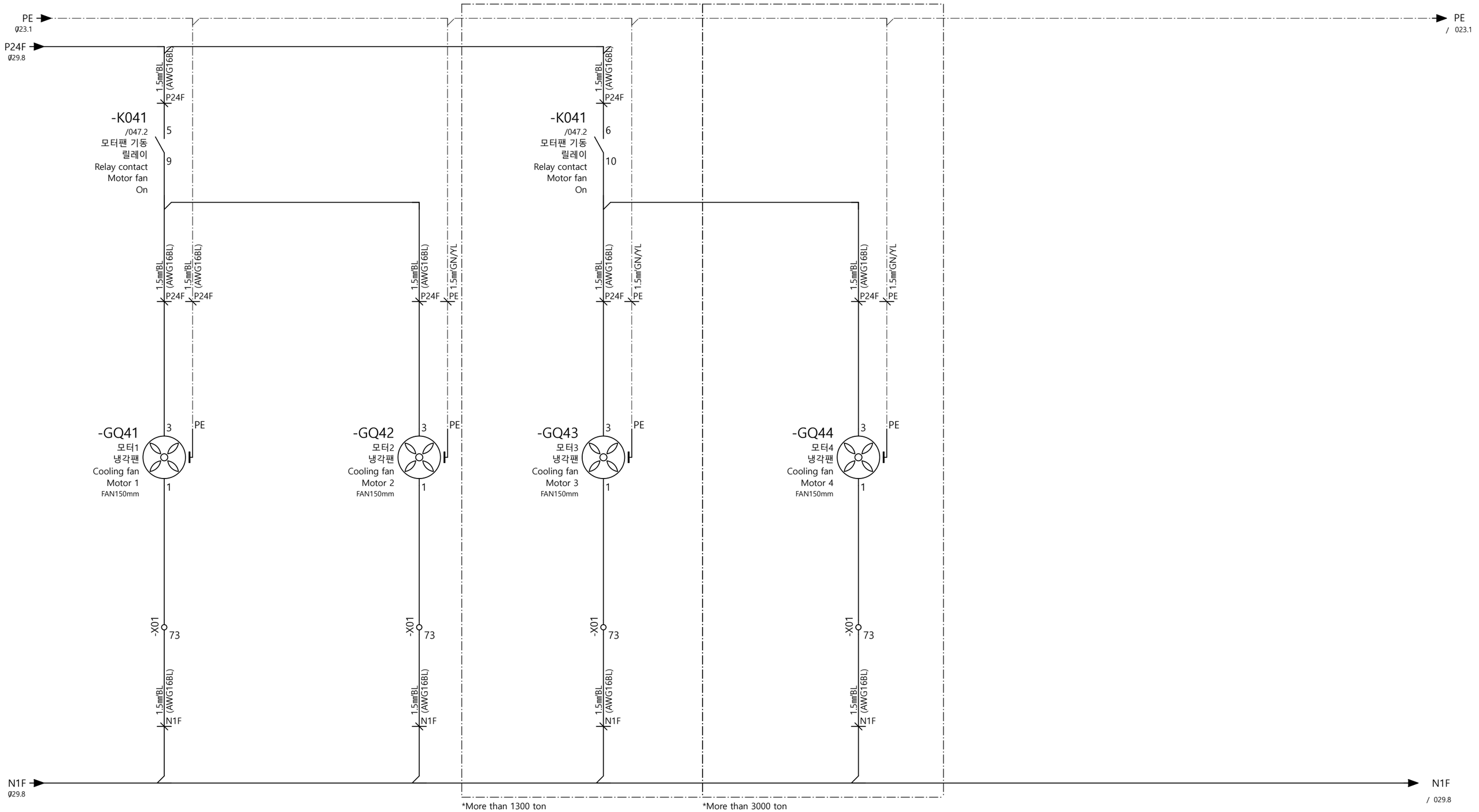

본 도면은 ㈜우진플라임의 유·무형적 자산으로, 허가된 자에 한하여 열람이 가능하며,
허가 없이 복제 및 임의적 변경 등의 사용 및 배포를 일체 금합니다.
본 사항 위반의 경우 민, 형사상의 책임이 발생할 수 있습니다.

This drawing is an asset of Woojin Plaimm Co., Ltd which can be viewed only by the authorized person and duplication and arbitrary change without permission is strongly prohibited. Violation of this policy may result in civil and criminal liability.

WOOJIN PLAIMM

Operation DC Part 3

DLA5 Electrical Drawing(KEB)

REV.NO. 3.07

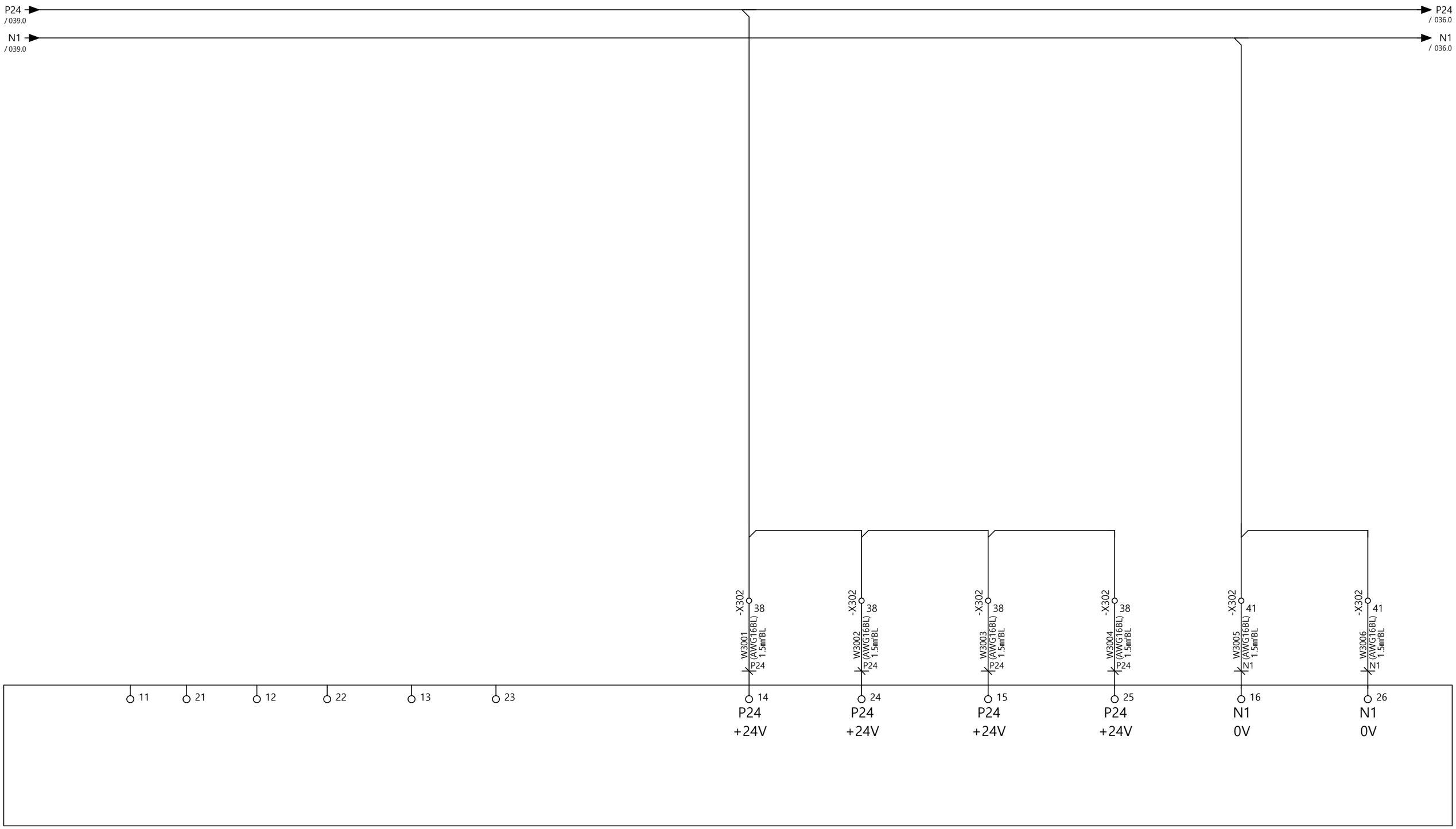

-A202 /002.4
PS9400

본 도면은 ㈜우진플라임의 유·무형적 자산으로, 허가된 자에 한하여 열람이 가능하며,
허가 없이 복제 및 임의적 변경 등의 사용 및 배포를 일체 금합니다.
본 사항 위반의 경우 민, 형사상의 책임이 발생할 수 있습니다.

This drawing is an asset of Woojin Plaimm Co., Ltd which can be viewed only by the authorized person and duplication and arbitrary change without permission is strongly prohibited. Violation of this policy may result in civil and criminal liability.

WOOJIN PLAIMM

POWER LINE INJECTION PART

DLA5 Electrical Drawing(KEB)

REV.NO. 3.07

=
+
페이지 035
페이지 68

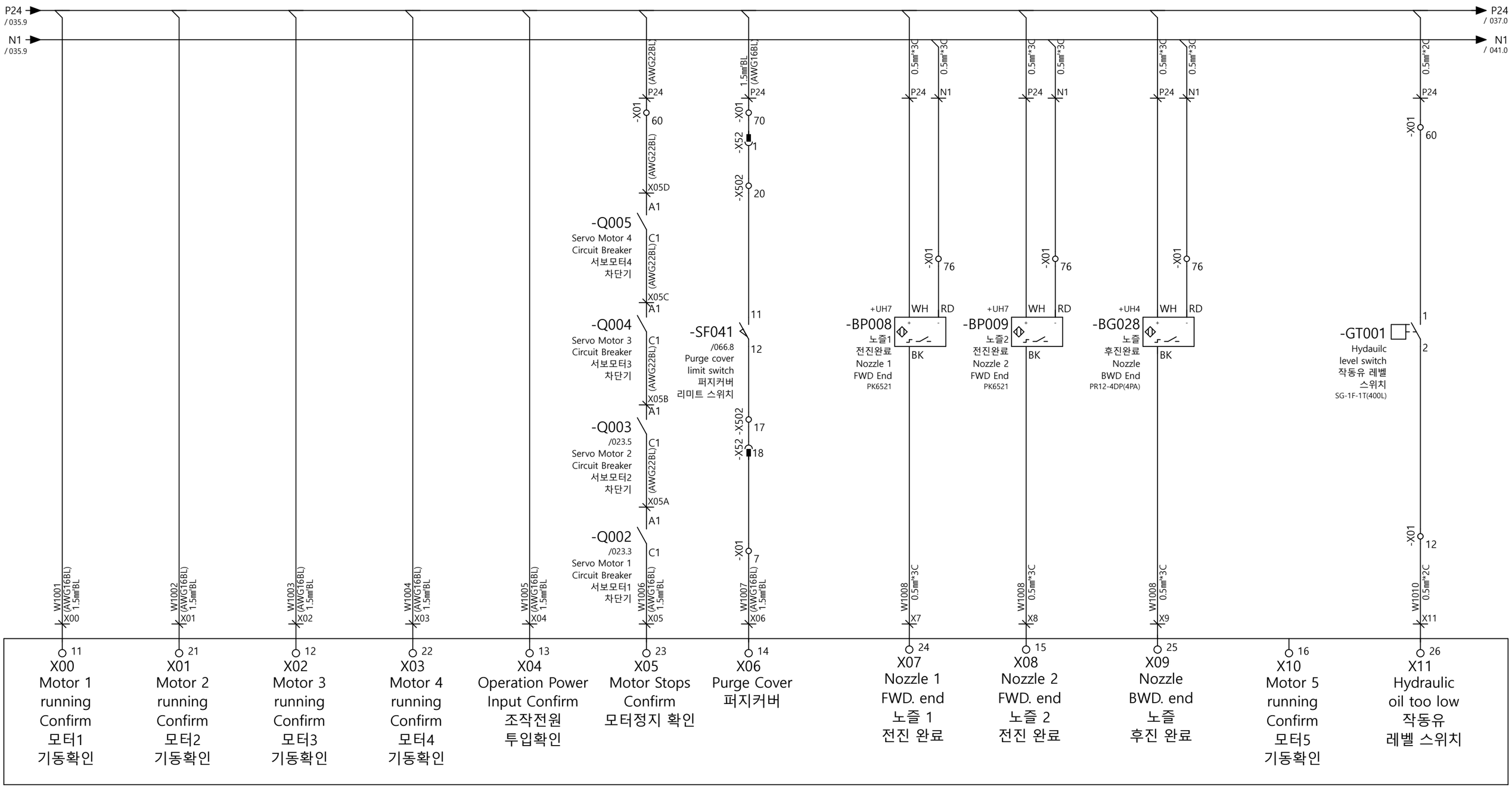

-A207 /002.6
/007.5
DO9371 (Digital input card)

본 도면은 ㈜우진플라임의 유·무형적 자산으로, 허가된 자에 한하여 열람이 가능하며,
허가 없이 복제 및 임의적 변경 등의 사용 및 배포를 일체 금합니다.
본 사항 위반의 경우 민, 형사상의 책임이 발생할 수 있습니다.

This drawing is an asset of Woojin Plaimm Co., Ltd which can be viewed only by the authorized person and duplication and arbitrary change without permission is strongly prohibited. Violation of this policy may result in civil and criminal liability.

WOOJIN PLAIMM

DIGITAL INPUT DIAGRAM 1

DLA5 Electrical Drawing(KEB)

REV.NO. 3.07

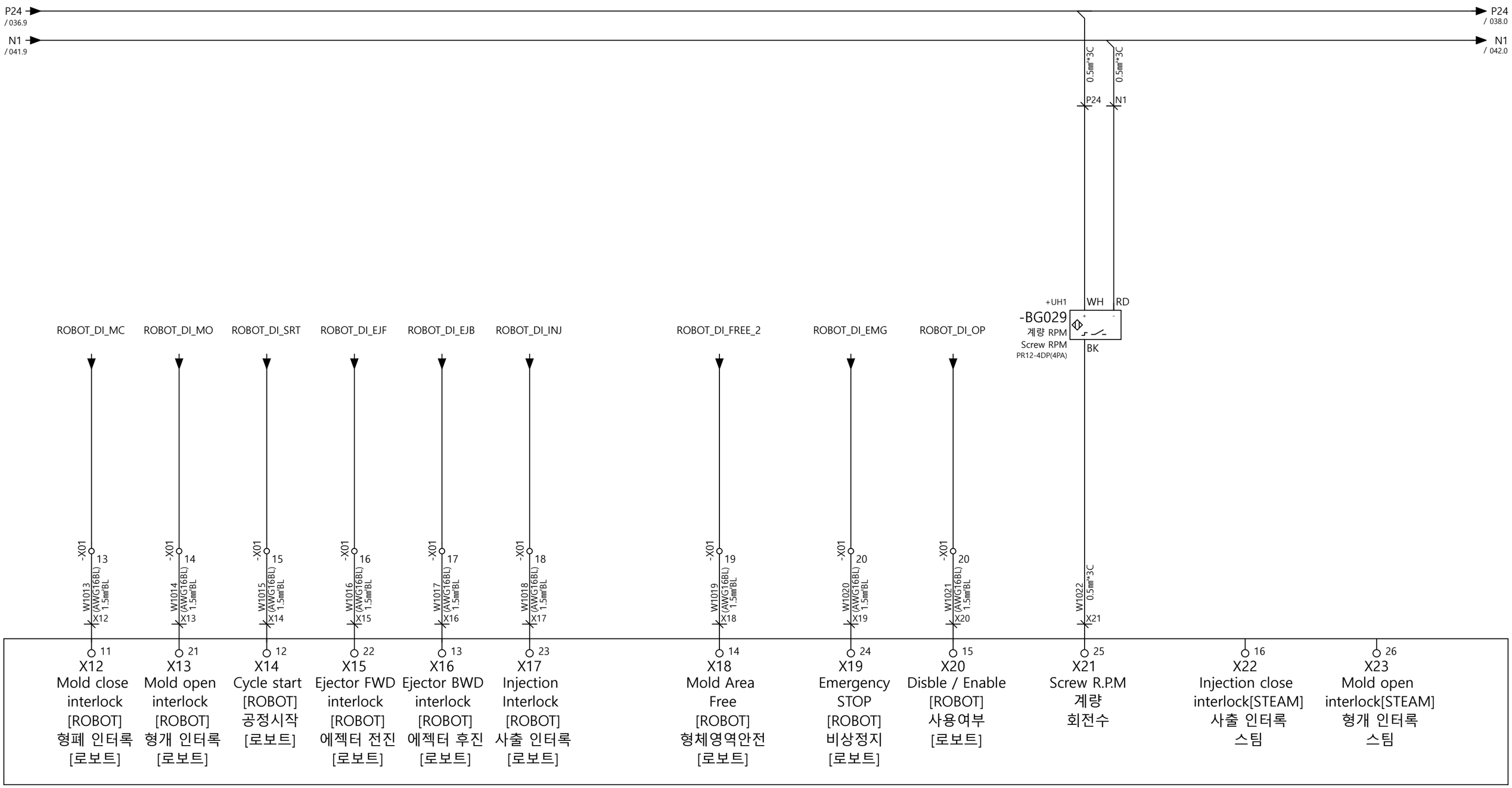

-A208 /002.6
DI9371 (Digital input card)

본 도면은 ㈜우진플라임의 유·무형적 자산으로, 허가된 자에 한하여 열람이 가능하며,
허가 없이 복제 및 임의적 변경 등의 사용 및 배포를 일체 금합니다.
본 사항 위반의 경우 민, 형사상의 책임이 발생할 수 있습니다.

This drawing is an asset of Woojin Plaimm Co., Ltd which can be viewed only by the authorized person and duplication and arbitrary change without permission is strongly prohibited. Violation of this policy may result in civil and criminal liability.

DIGITAL INPUT DIAGRAM 2

DLA5 Electrical Drawing(KEB)

REV.NO. 3.07

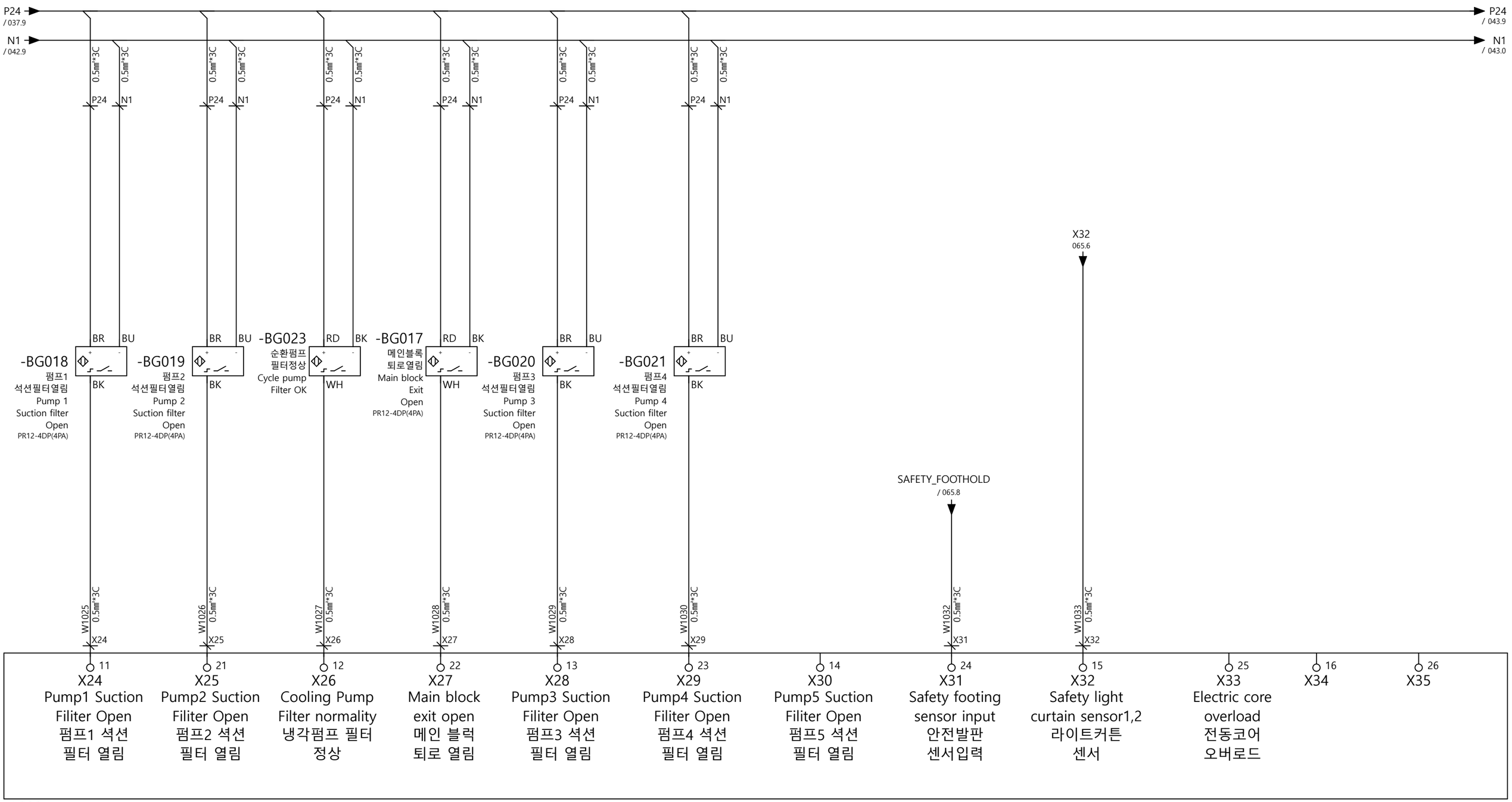

본 도면은 ㈜우진플라임의 유·무형적 자산으로, 허가된 자에 한하여 열람이 가능하며,
허가 없이 복제 및 임의적 변경 등의 사용 및 배포를 일체 금합니다.
본 사항 위반의 경우 민, 형사상의 책임이 발생할 수 있습니다.

This drawing is an asset of Woojin Plaimm Co., Ltd which can be viewed only by the authorized person and duplication and arbitrary change without permission is strongly prohibited. Violation of this policy may result in civil and criminal liability.

DIGITAL INPUT DIAGRAM 3

DLA5 Electrical Drawing(KEB)

REV.NO. 3.07

페이지 038

페이지 68

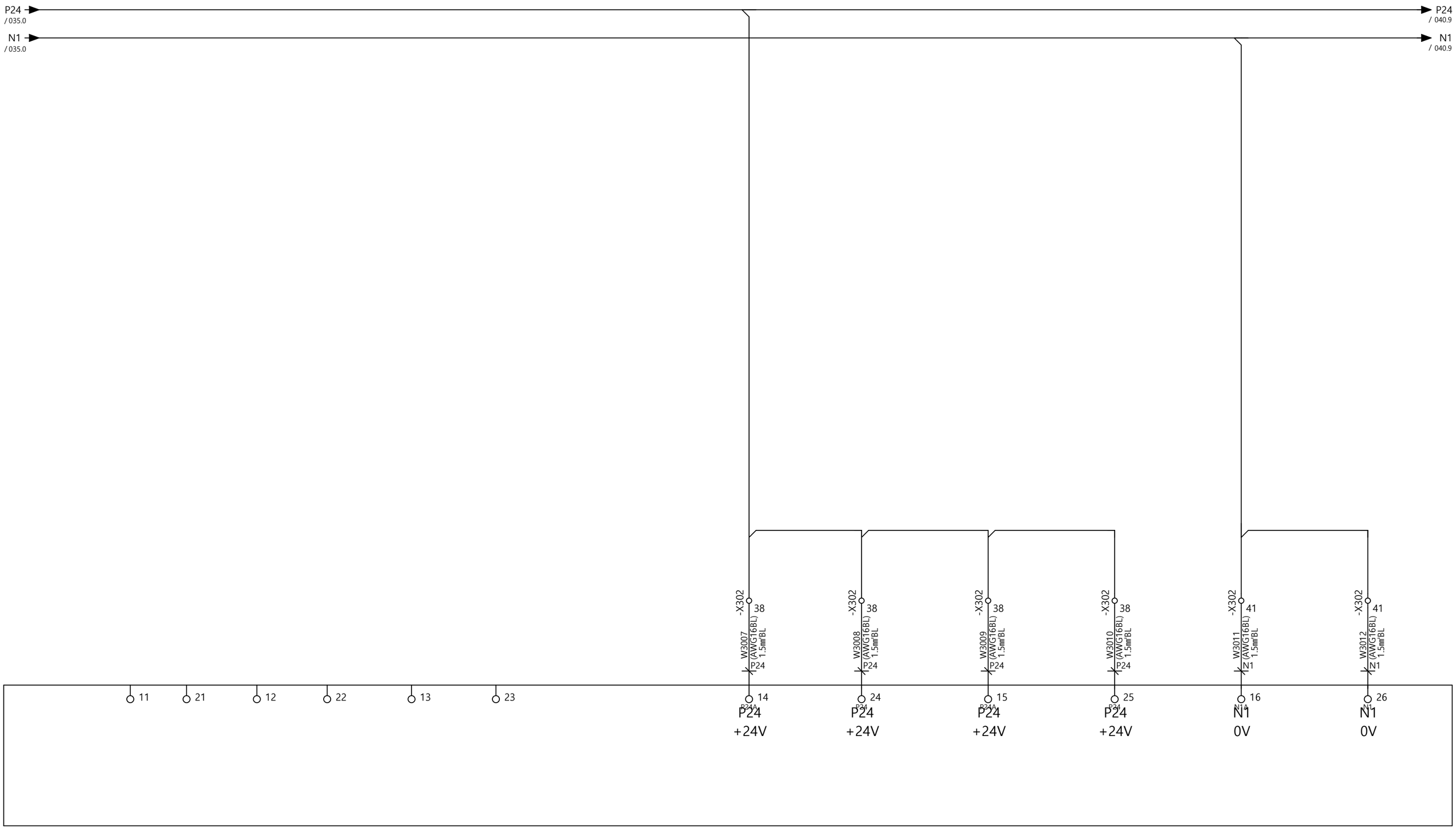

-A302 /003.4
PS9400

본 도면은 ㈜우진플라임의 유·무형적 자산으로, 허가된 자에 한하여 열람이 가능하며,
허가 없이 복제 및 임의적 변경 등의 사용 및 배포를 일체 금합니다.
본 사항 위반의 경우 민, 형사상의 책임이 발생할 수 있습니다.

This drawing is an asset of Woojin Plaimm Co., Ltd which can be viewed only by the authorized person and duplication and arbitrary change without permission is strongly prohibited. Violation of this policy may result in civil and criminal liability.

WOOJIN PLAIMM

POWER LINE MOLD PART

DLA5 Electrical Drawing(KEB)

REV.NO. 3.07

=
+
페이지 039
페이지 68

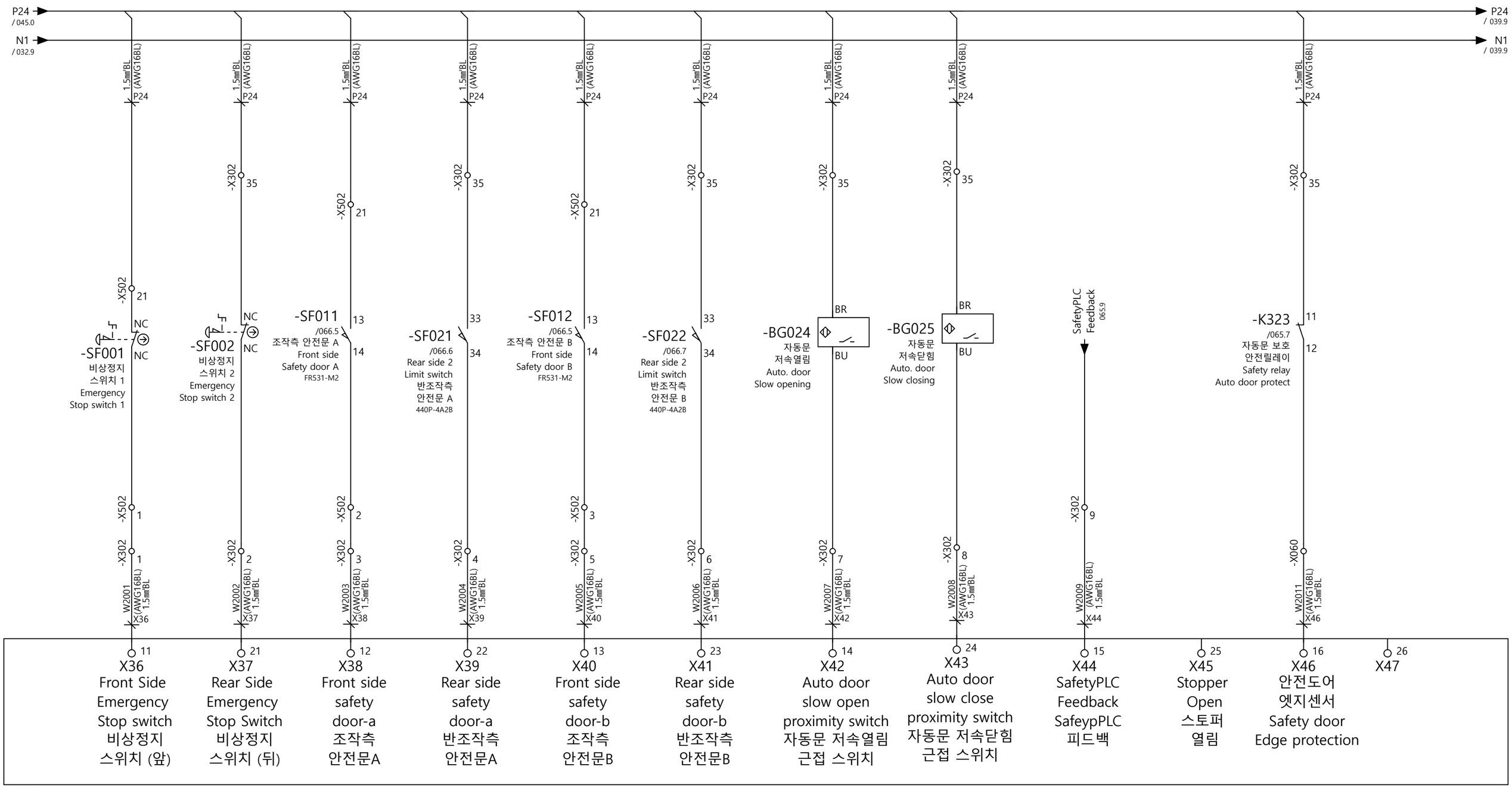

-A308 /003.6
DI9371 (Digital input card)

본 도면은 ㈜우진플라임의 유·무형적 자산으로, 허가된 자에 한하여 열람이 가능하며,
허가 없이 복제 및 임의적 변경 등의 사용 및 배포를 일체 금합니다.
본 사항 위반의 경우 민, 형사상의 책임이 발생할 수 있습니다.

This drawing is an asset of Woojin Plaimm Co., Ltd which can be viewed only by the authorized person and duplication and arbitrary change without permission is strongly prohibited. Violation of this policy may result in civil and criminal liability.

WOOJIN PLAIMM

DIGITAL INPUT DIAGRAM 4

DLA5 Electrical Drawing(KEB)

REV.NO. 3.07

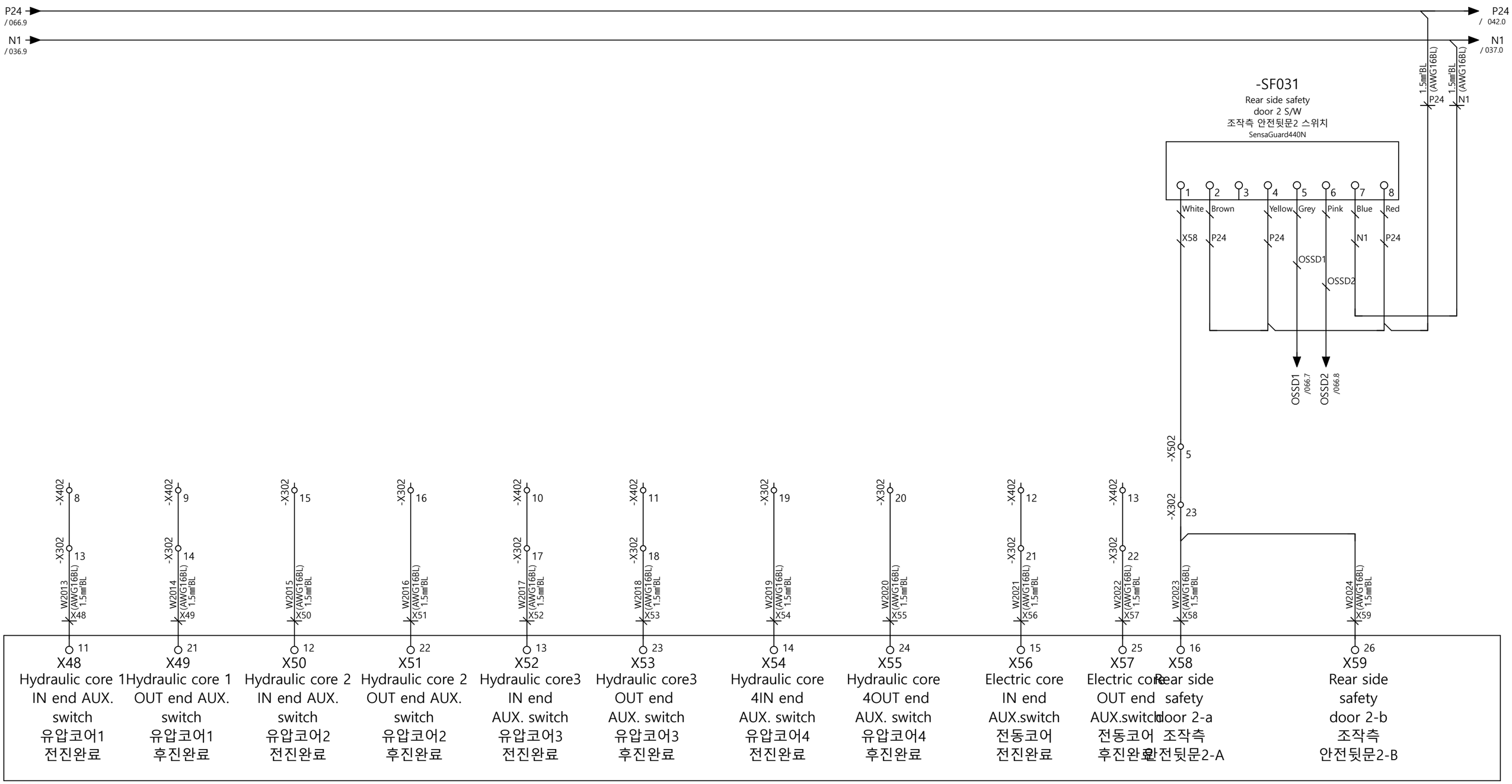

본 도면은 ㈜우진플라임의 유·무형적 자산으로, 허가된 자에 한하여 열람이 가능하며,
허가 없이 복제 및 임의적 변경 등의 사용 및 배포를 일체 금합니다.
본 사항 위반의 경우 민, 형사상의 책임이 발생할 수 있습니다.

This drawing is an asset of Woojin Plaimm Co., Ltd which can be viewed only by the authorized person and duplication and arbitrary change without permission is strongly prohibited. Violation of this policy may result in civil and criminal liability.

WOOJIN PLAIMM

DIGITAL INPUT DIAGRAM 5

DLA5 Electrical Drawing(KEB)

REV.NO. 3.07

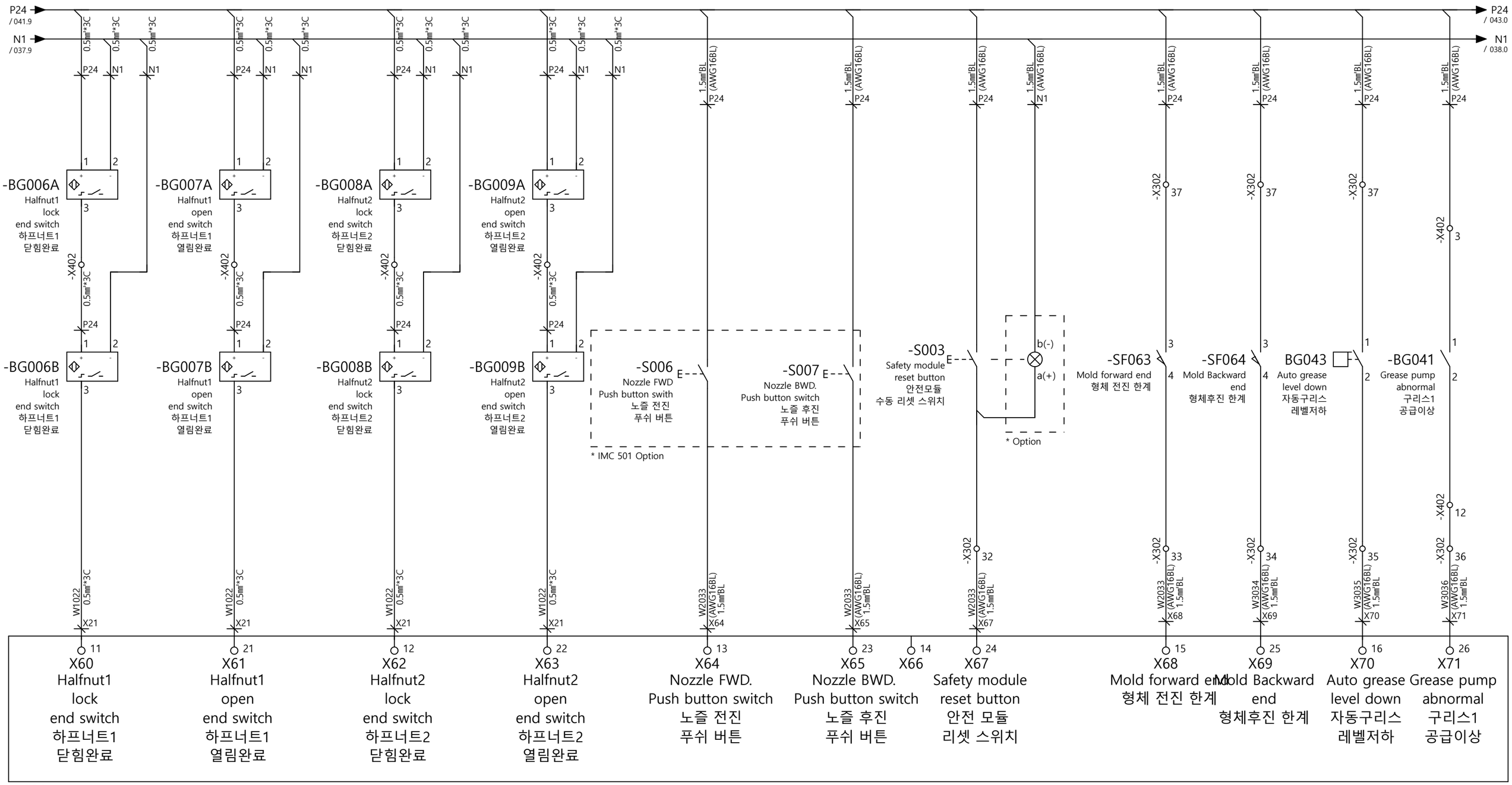

-A310 /003.6
DI9371 (Digital input card)

본 도면은 ㈜우진플라임의 유·무형적 자산으로, 허가된 자에 한하여 열람이 가능하며,
허가 없이 복제 및 임의적 변경 등의 사용 및 배포를 일체 금합니다.
본 사항 위반의 경우 민, 형사상의 책임이 발생할 수 있습니다.

This drawing is an asset of Woojin Plaimm Co., Ltd which can be viewed only by the authorized person and duplication and arbitrary change without permission is strongly prohibited. Violation of this policy may result in civil and criminal liability.

WOOJIN PLAIMM

DIGITAL INPUT DIAGRAM 6

DLA5 Electrical Drawing(KEB)

REV.NO. 3.07

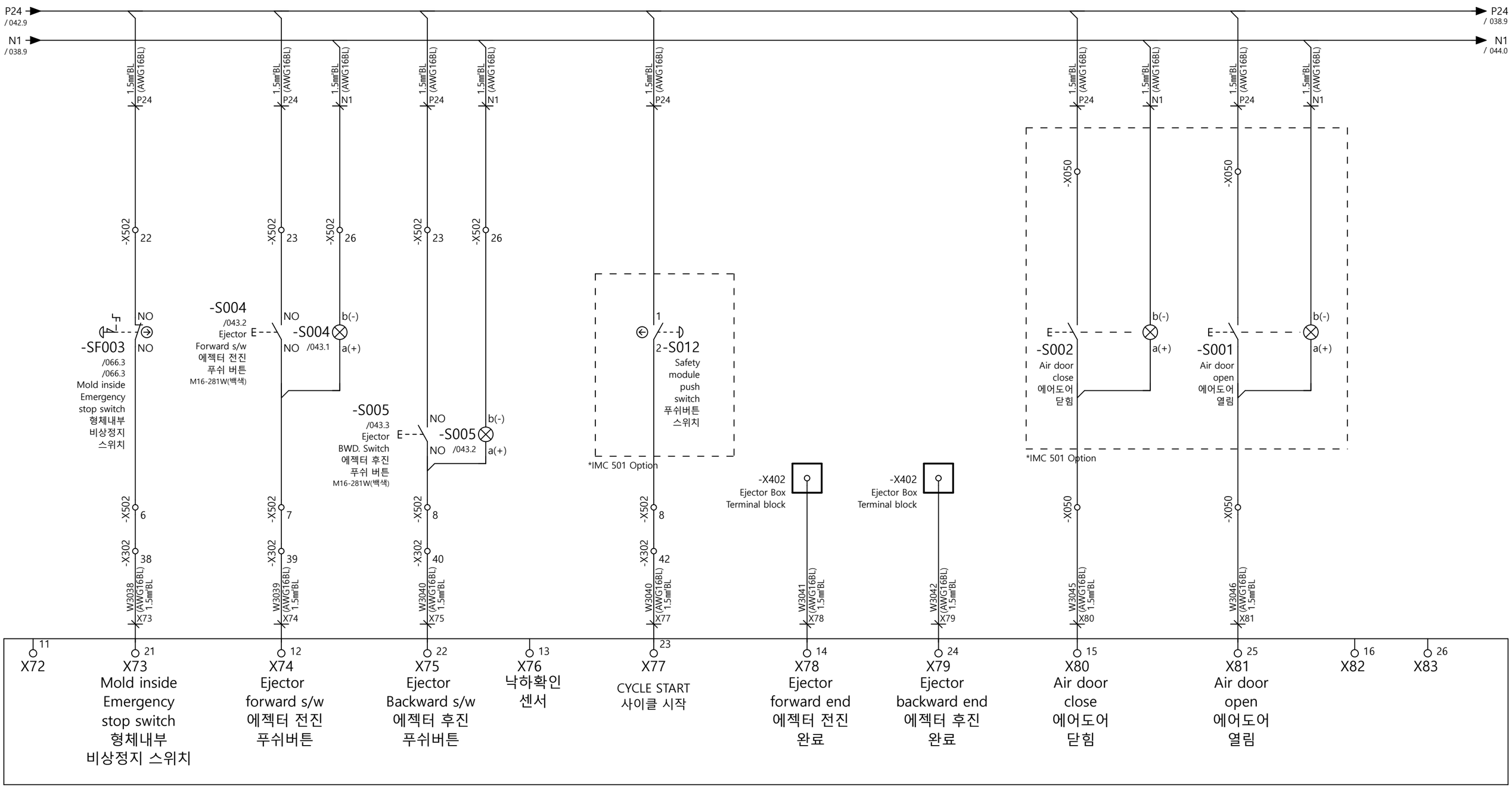

본 도면은 ㈜우진플라임의 유·무형적 자산으로, 허가된 자에 한하여 열람이 가능하며,
허가 없이 복제 및 임의적 변경 등의 사용 및 배포를 일체 금합니다.
본 사항 위반의 경우 민, 형사상의 책임이 발생할 수 있습니다.

This drawing is an asset of Woojin Plaimm Co., Ltd which can be viewed only by the authorized person and duplication and arbitrary change without permission is strongly prohibited. Violation of this policy may result in civil and criminal liability.

WOOJIN PLAIMM

DIGITAL INPUT DIAGRAM 7

DLA5 Electrical Drawing(KEB)

REV.NO. 3.07

=
+
페이지 043
페이지 68

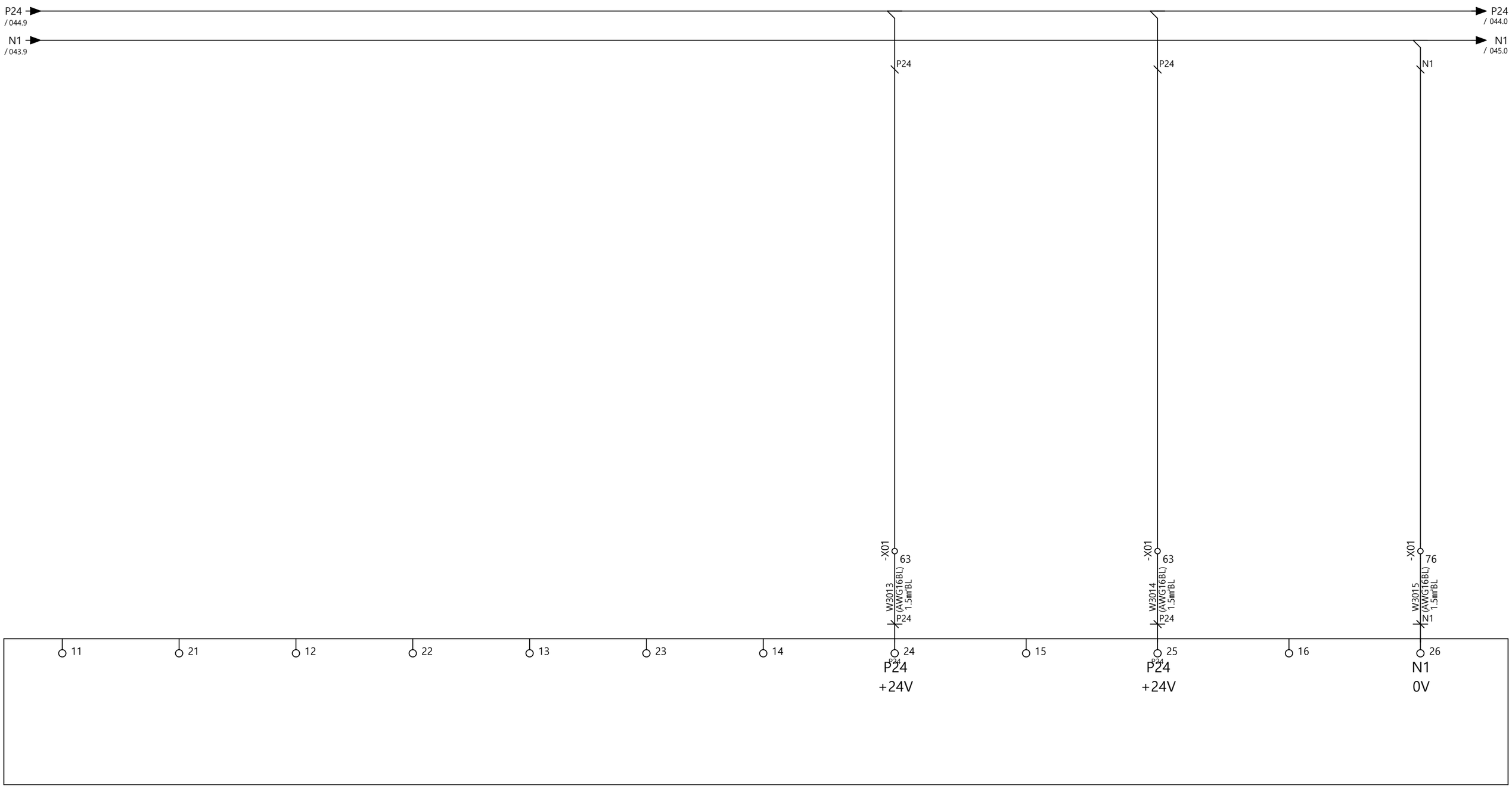

-A210 /002.7
PS2100

본 도면은 ㈜우진플라임의 유·무형적 자산으로, 허가된 자에 한하여 열람이 가능하며,
허가 없이 복제 및 임의적 변경 등의 사용 및 배포를 일체 금합니다.
본 사항 위반의 경우 민, 형사상의 책임이 발생할 수 있습니다.

This drawing is an asset of Woojin Plaimm Co., Ltd which can be viewed only by the authorized person and duplication and arbitrary change without permission is strongly prohibited. Violation of this policy may result in civil and criminal liability.

WOOJIN PLAIMM

POWER LINE INJECTION PART

DLA5 Electrical Drawing(KEB)

REV.NO. 3.07

=
+
페이지 044
페이지 68

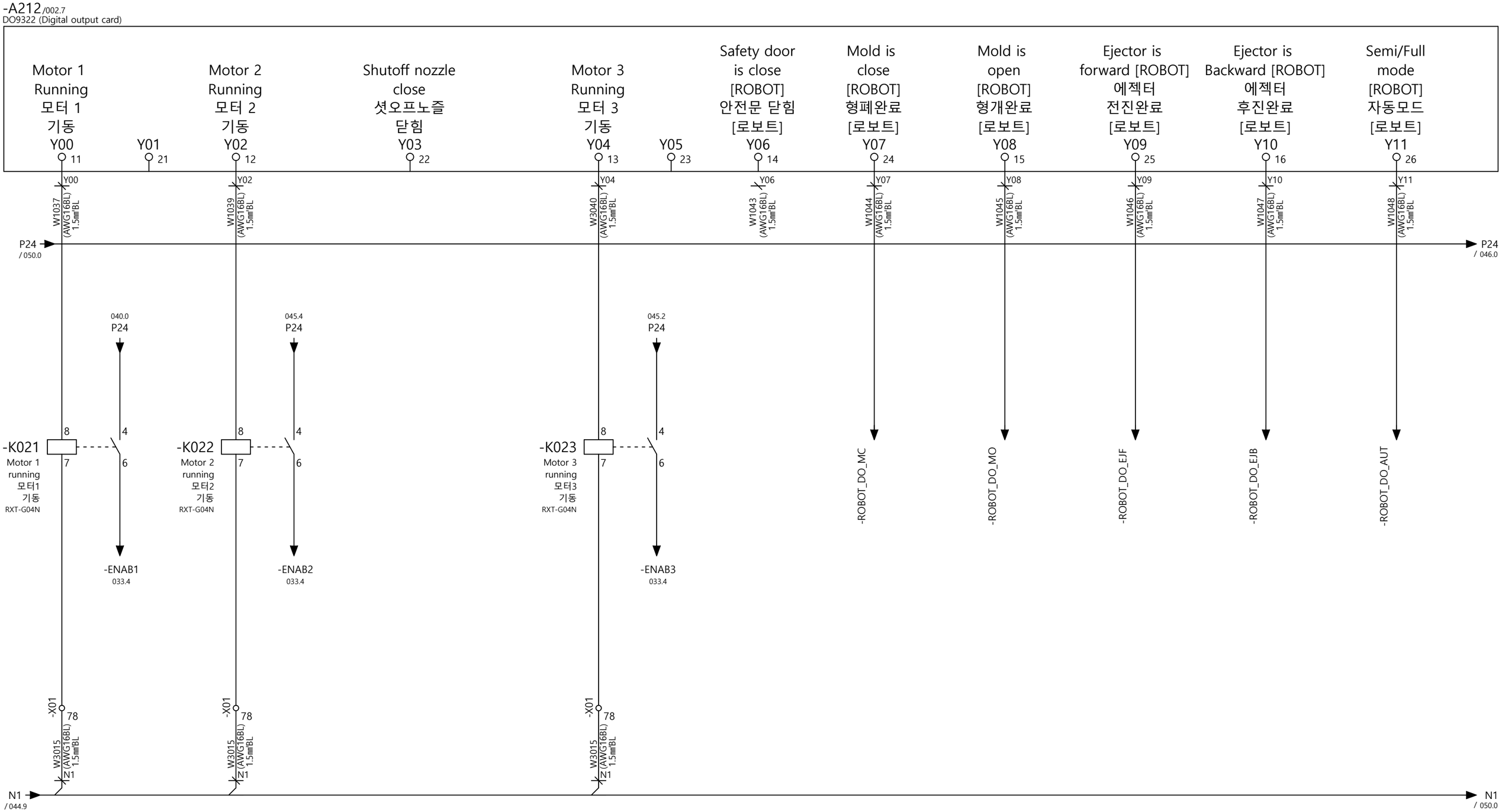

본 도면은 ㈜우진플라임의 유·무형적 자산으로, 허가된 자에 한하여 열람이 가능하며,
허가 없이 복제 및 임의적 변경 등의 사용 및 배포를 일체 금합니다.
본 사항 위반의 경우 민, 형사상의 책임이 발생할 수 있습니다.

This drawing is an asset of Woojin Plaimm Co., Ltd which can be viewed only by the authorized person and duplication and arbitrary change without permission is strongly prohibited. Violation of this policy may result in civil and criminal liability.

WOOJIN PLAIMM

DIGITAL OUTPUT DIAGRAM 1

DLA5 Electrical Drawing(KEB)

REV.NO. 3.07

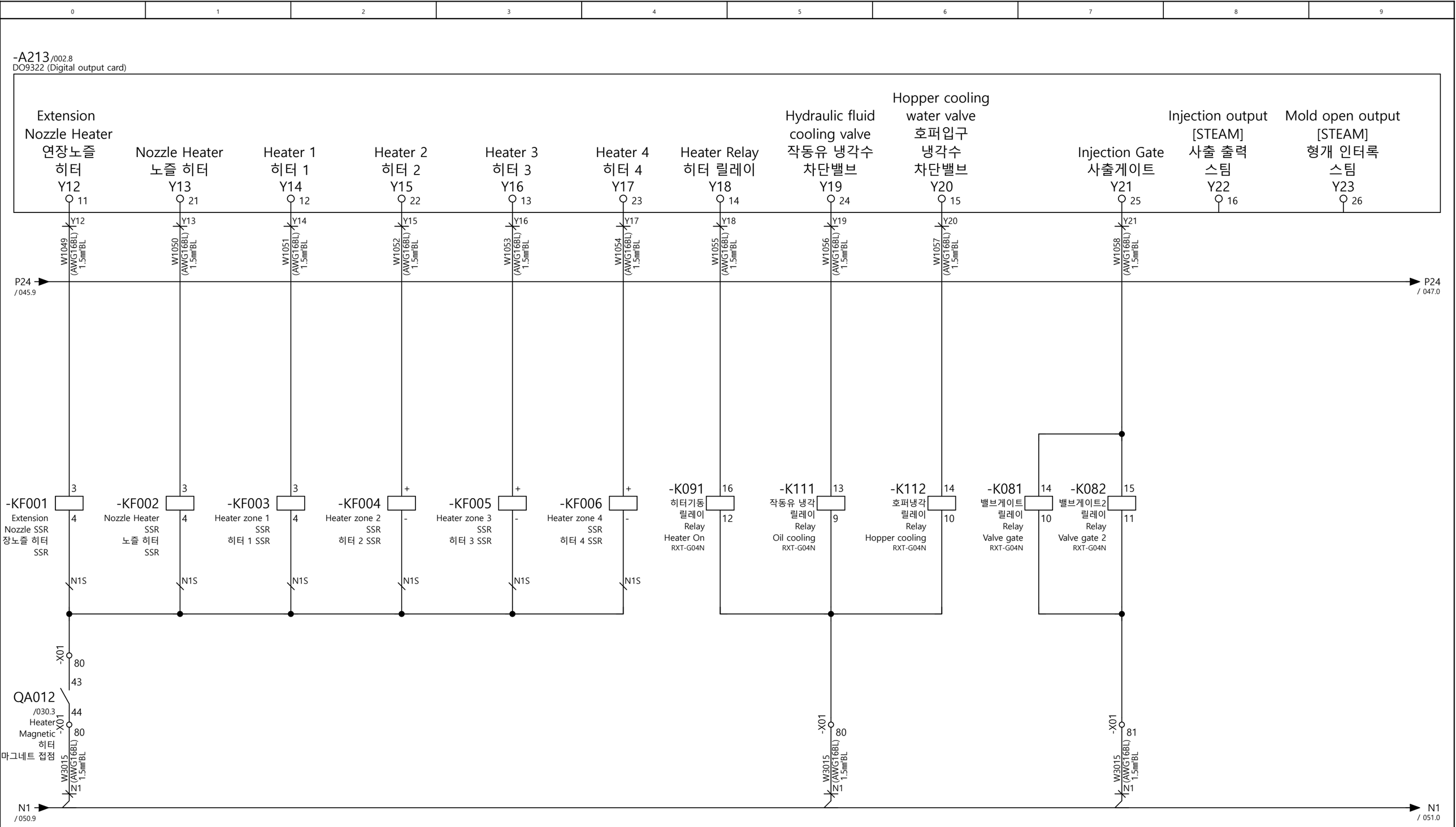

-KF001	-KF002	-KF003	-KF004	-KF005	-KF006	-K082	-K111	-K091	-K081	-K112
1 — 2 /027.2	1 — 2 /027.3	1 — 4 /027.4 2 — 5 /027.4 3 — 6 /027.4	1 — 4 /027.5 2 — 5 /027.6 3 — 6 /027.6	1 — 4 /027.7 2 — 5 /027.7 3 — 6 /027.7	1 — 4 /027.8 2 — 5 /027.8 3 — 6 /027.9	3 — 7 /032.0	5 — 1 /032.2	8 — 4 /030.3	2 — 6 /030.2	6 — 2 /032.2

본 도면은 ㈜우진플라임의 유·무형적 자산으로, 허가된 자에 한하여 열람이 가능하며, 허가 없이 복제 및 임의적 변경 등의 사용 및 배포를 일체 금합니다.
본 사항 위반의 경우 민, 형사상의 책임이 발생할 수 있습니다.

This drawing is an asset of Woojin Plaimm Co., Ltd which can be viewed only by the authorized person and duplication and arbitrary change without permission is strongly prohibited. Violation of this policy may result in civil and criminal liability.

WOOJIN PLAIMM

DIGITAL OUTPUT DIAGRAM 2

DLA5 Electrical Drawing(KEB)

REV.NO. 3.07

=
+
페이지 046
페이지 68

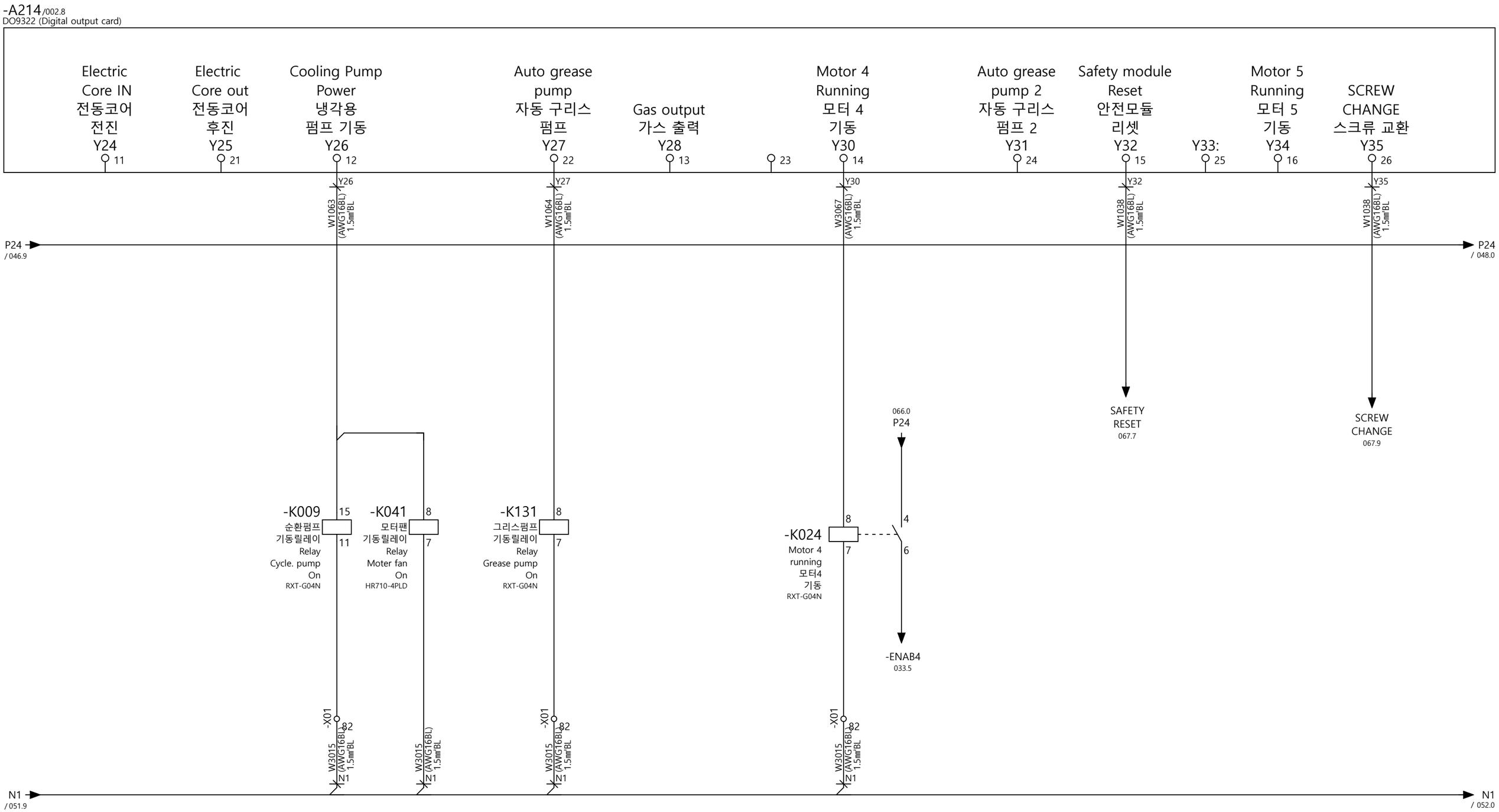

-K131	-K009	-K041
4 — 6 /030.1	7 — 3 /030.4	5 — 9 /034.1 6 — 10 /034.4

본 도면은 ㈜우진플라임의 유·무형적 자산으로, 허가된 자에 한하여 열람이 가능하며,
허가 없이 복제 및 임의적 변경 등의 사용 및 배포를 일체 금합니다.
본 사항 위반의 경우 민, 형사상의 책임이 발생할 수 있습니다.

This drawing is an asset of Woojin Plaimm Co., Ltd which can be viewed only by the authorized person and duplication and arbitrary change without permission is strongly prohibited. Violation of this policy may result in civil and criminal liability.

WOOJIN PLAIMM

DIGITAL OUTPUT DIAGRAM 3

DLA5 Electrical Drawing(KEB)

REV.NO. 3.07

-A215 /002.8
DO8332 (Digital output card)

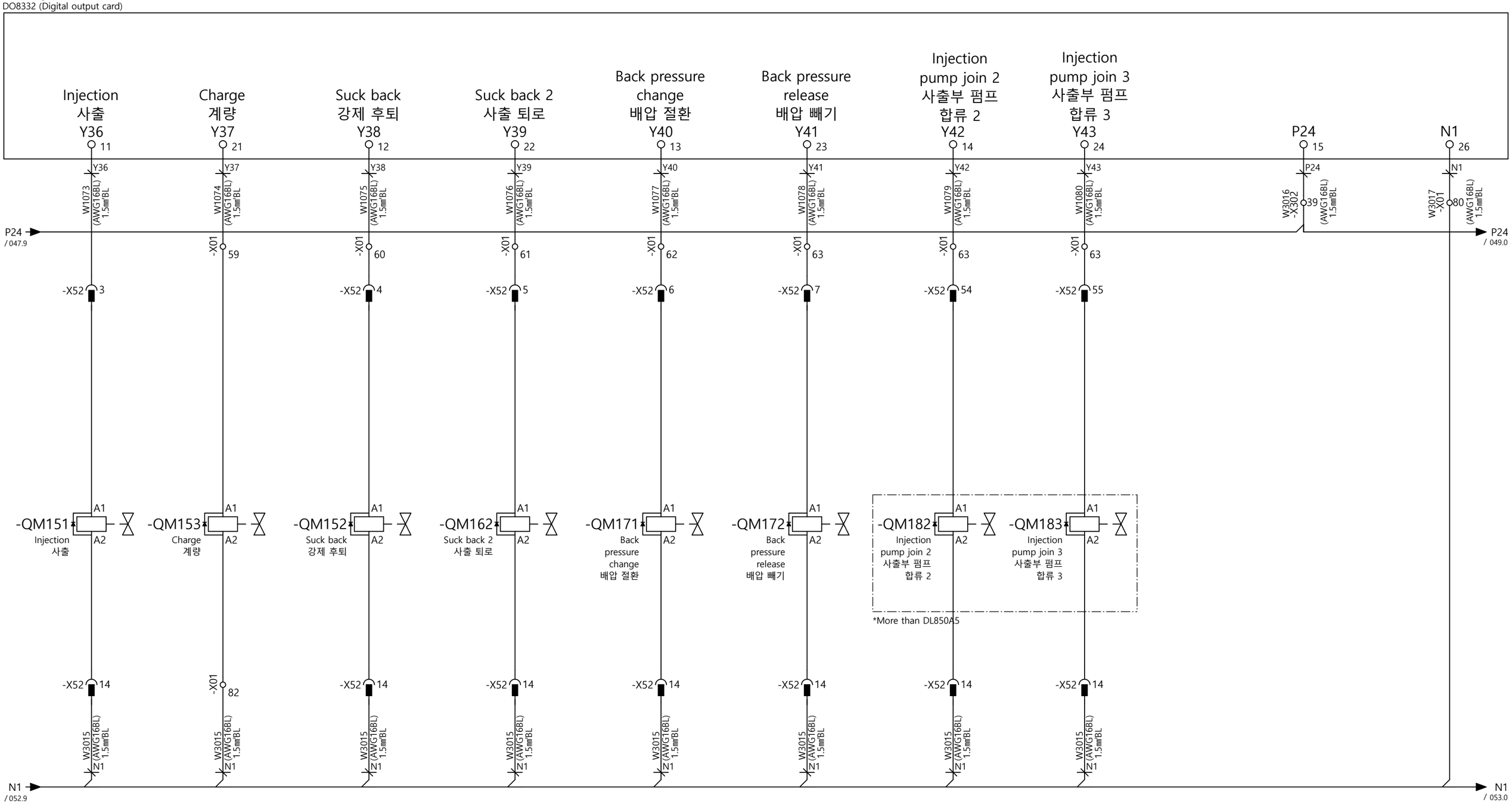

본 도면은 ㈜우진플라임의 유·무형적 자산으로, 허가된 자에 한하여 열람이 가능하며,
허가 없이 복제 및 임의적 변경 등의 사용 및 배포를 일체 금합니다.
본 사항 위반의 경우 민, 형사상의 책임이 발생할 수 있습니다.

This drawing is an asset of Woojin Plaimm Co., Ltd which can be viewed only by the authorized person and duplication and arbitrary change without permission is strongly prohibited. Violation of this policy may result in civil and criminal liability.

WOOJIN PLAIMM

DIGITAL OUTPUT DIAGRAM 4

DLA5 Electrical Drawing(KEB)

REV.NO. 3.07

=
+
페이지 048
페이지 68

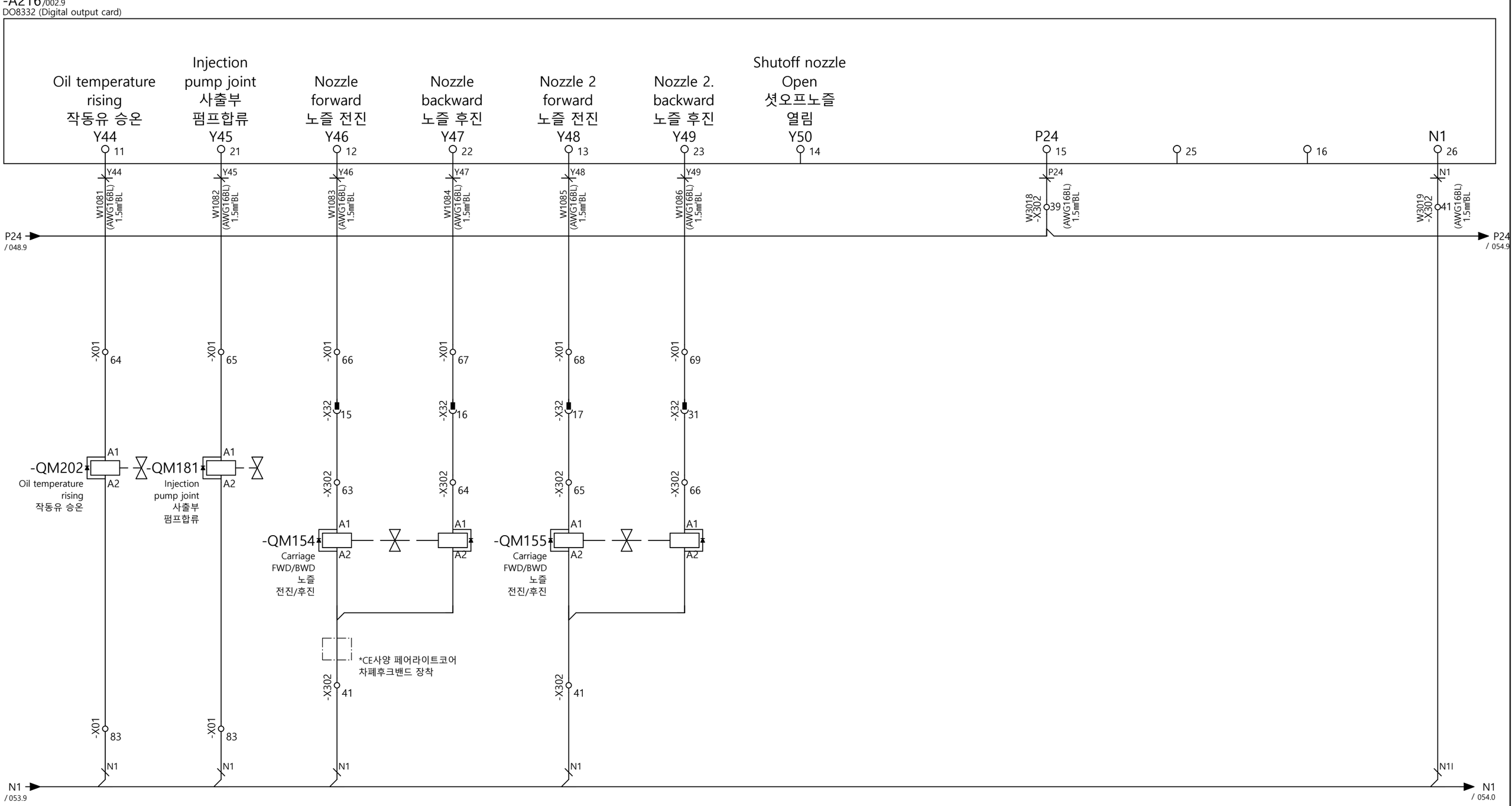

본 도면은 ㈜우진플라임의 유·무형적 자산으로, 허가된 자에 한하여 열람이 가능하며,
허가 없이 복제 및 임의적 변경 등의 사용 및 배포를 일체 금합니다.
본 사항 위반의 경우 민, 형사상의 책임이 발생할 수 있습니다.

This drawing is an asset of Woojin Plaimm Co., Ltd which can be viewed only by the authorized person and duplication and arbitrary change without permission is strongly prohibited. Violation of this policy may result in civil and criminal liability.

DIGITAL OUTPUT DIAGRAM 5

DLA5 Electrical Drawing(KEB)

REV.NO. 3.07

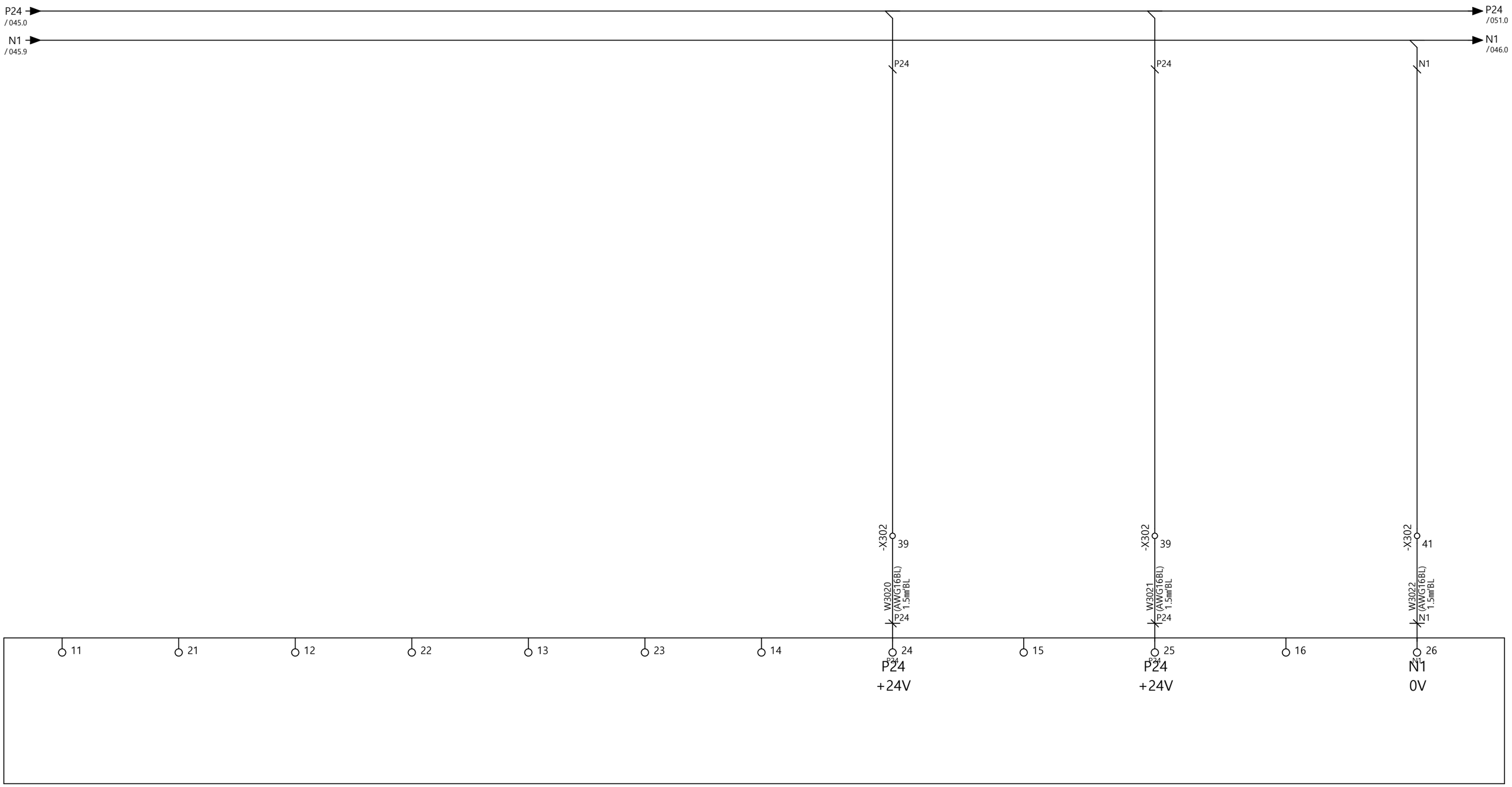

-A312 /003.7
PS2100

본 도면은 ㈜우진플라임의 유·무형적 자산으로, 허가된 자에 한하여 열람이 가능하며,
허가 없이 복제 및 임의적 변경 등의 사용 및 배포를 일체 금합니다.
본 사항 위반의 경우 민, 형사상의 책임이 발생할 수 있습니다.

This drawing is an asset of Woojin Plaimm Co., Ltd which can be viewed only by the authorized person and duplication and arbitrary change without permission is strongly prohibited. Violation of this policy may result in civil and criminal liability.

WOOJIN PLAIMM

POWER LINE MOLD PART

DLA5 Electrical Drawing(KEB)

REV.NO. 3.07

=
+

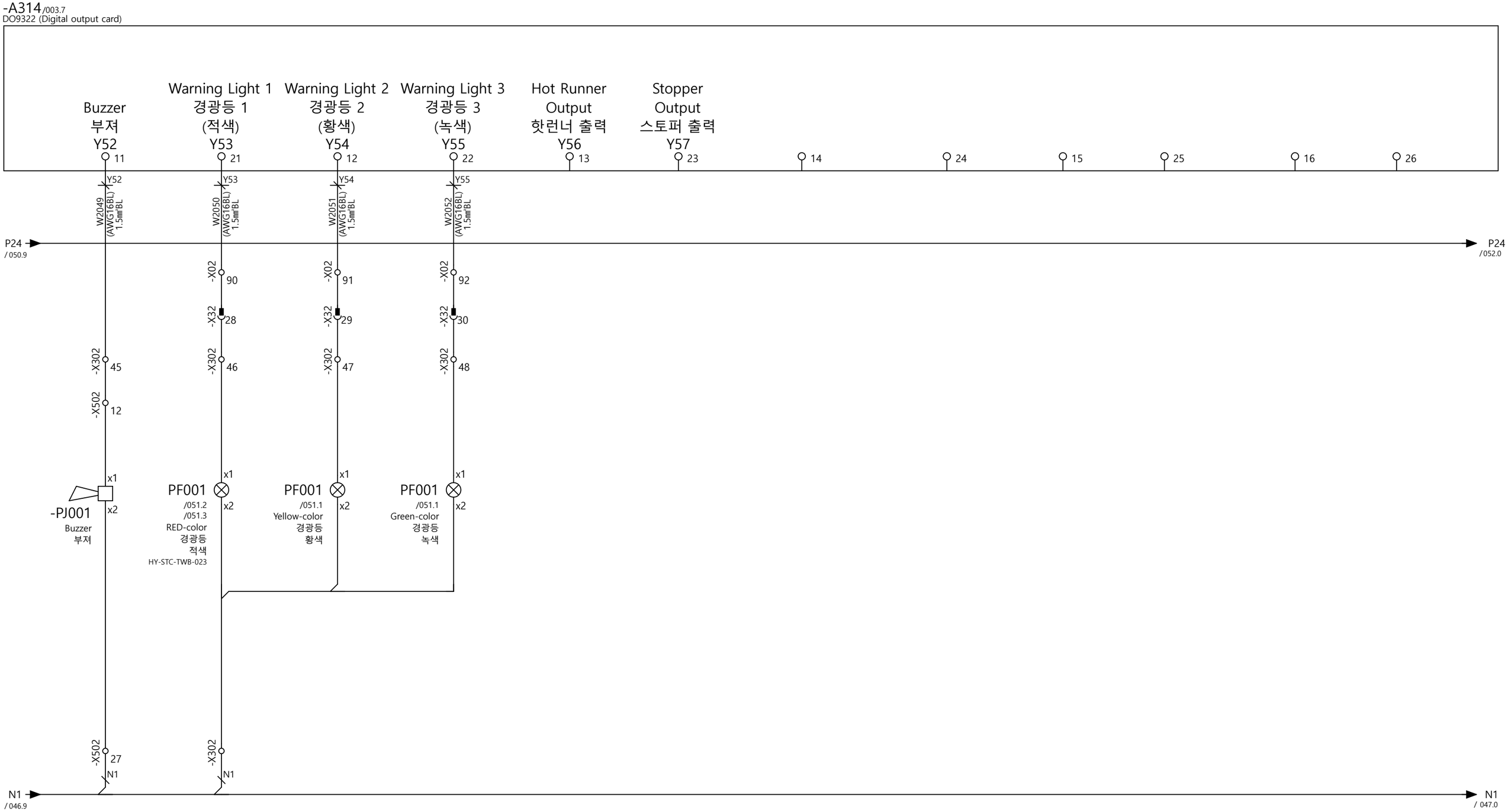

본 도면은 ㈜우진플라임의 유·무형적 자산으로, 허가된 자에 한하여 열람이 가능하며,
허가 없이 복제 및 임의적 변경 등의 사용 및 배포를 일체 금합니다.
본 사항 위반의 경우 민, 형사상의 책임이 발생할 수 있습니다.

This drawing is an asset of Woojin Plaimm Co., Ltd which can be viewed only by the authorized person and duplication and arbitrary change without permission is strongly prohibited. Violation of this policy may result in civil and criminal liability.

DIGITAL OUTPUT DIAGRAM 6

DLA5 Electrical Drawing(KEB)

REV.NO. 3.07

-A315 /003.8
DO8332 (Digital output card)

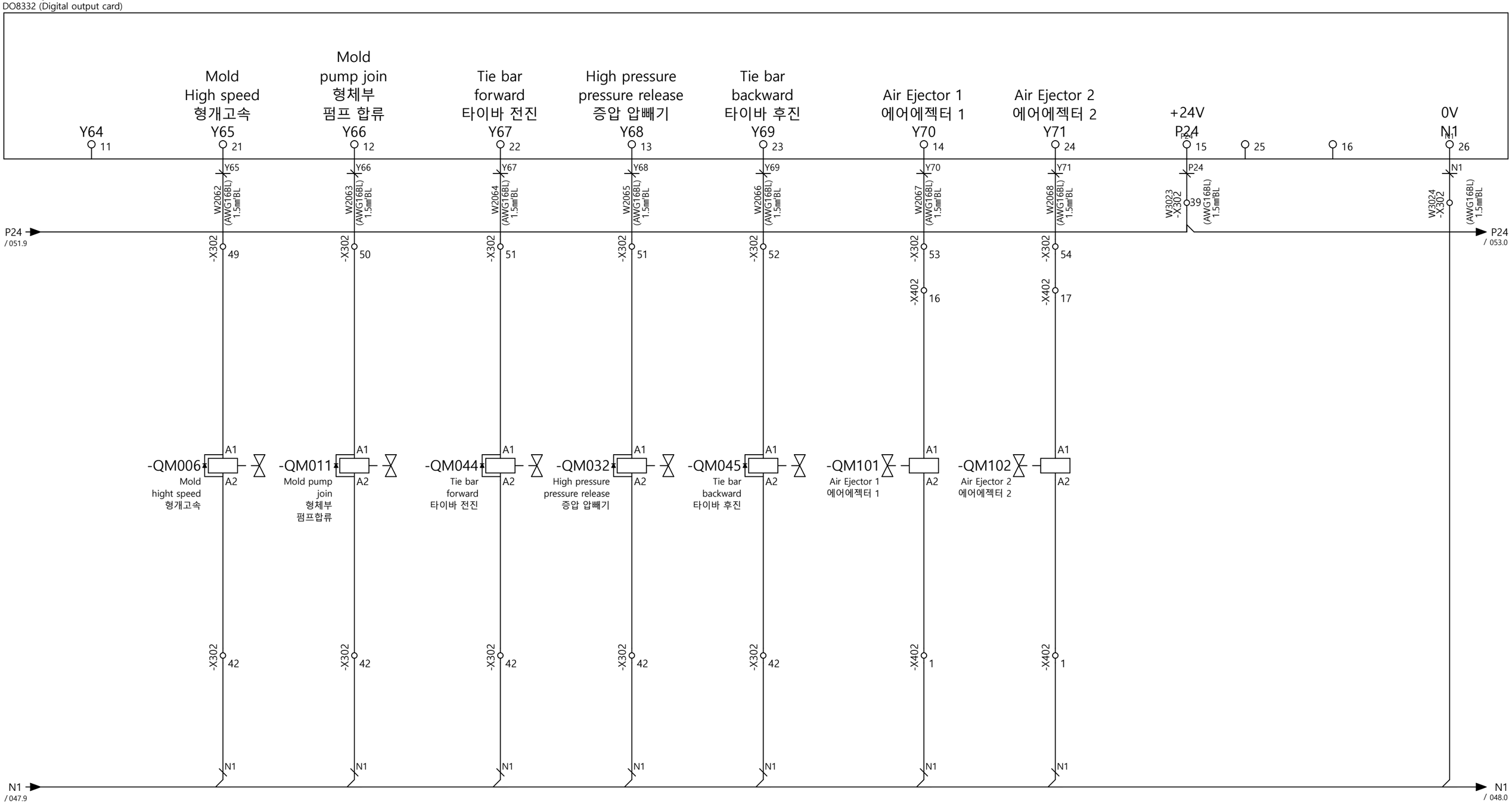

본 도면은 ㈜우진플라임의 유·무형적 자산으로, 허가된 자에 한하여 열람이 가능하며,
허가 없이 복제 및 임의적 변경 등의 사용 및 배포를 일체 금합니다.
본 사항 위반의 경우 민, 형사상의 책임이 발생할 수 있습니다.

This drawing is an asset of Woojin Plaimm Co., Ltd which can be viewed only by the authorized person and duplication and arbitrary change without permission is strongly prohibited. Violation of this policy may result in civil and criminal liability.

WOOJIN PLAIMM

DIGITAL OUTPUT DIAGRAM 7

DLA5 Electrical Drawing(KEB)

REV.NO. 3.07

=
+
페이지 052
페이지 68

-A316/003.8
DO8332 (Digital output card)

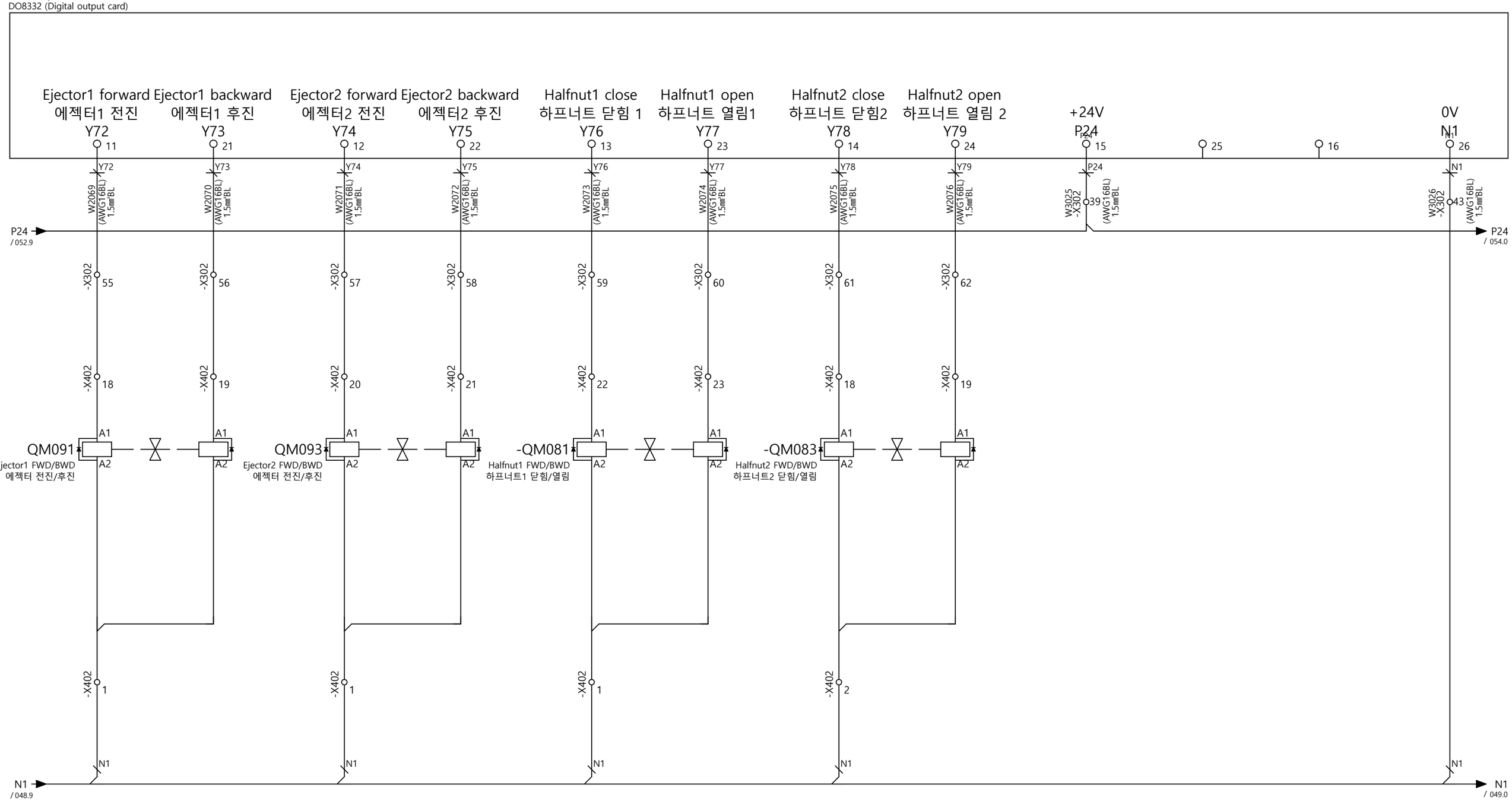

본 도면은 ㈜우진플라임의 유·무형적 자산으로, 허가된 자에 한하여 열람이 가능하며,
허가 없이 복제 및 임의적 변경 등의 사용 및 배포를 일체 금합니다.
본 사항 위반의 경우 민, 형사상의 책임이 발생할 수 있습니다.

This drawing is an asset of Woojin Plaimm Co., Ltd which can be viewed only by the authorized person and duplication and arbitrary change without permission is strongly prohibited. Violation of this policy may result in civil and criminal liability.

WOOJIN PLAIMM

DIGITAL OUTPUT DIAGRAM 8

DLA5 Electrical Drawing(KEB)

REV.NO. 3.07

-A317 /003.8
DO8332 (Digital output card)

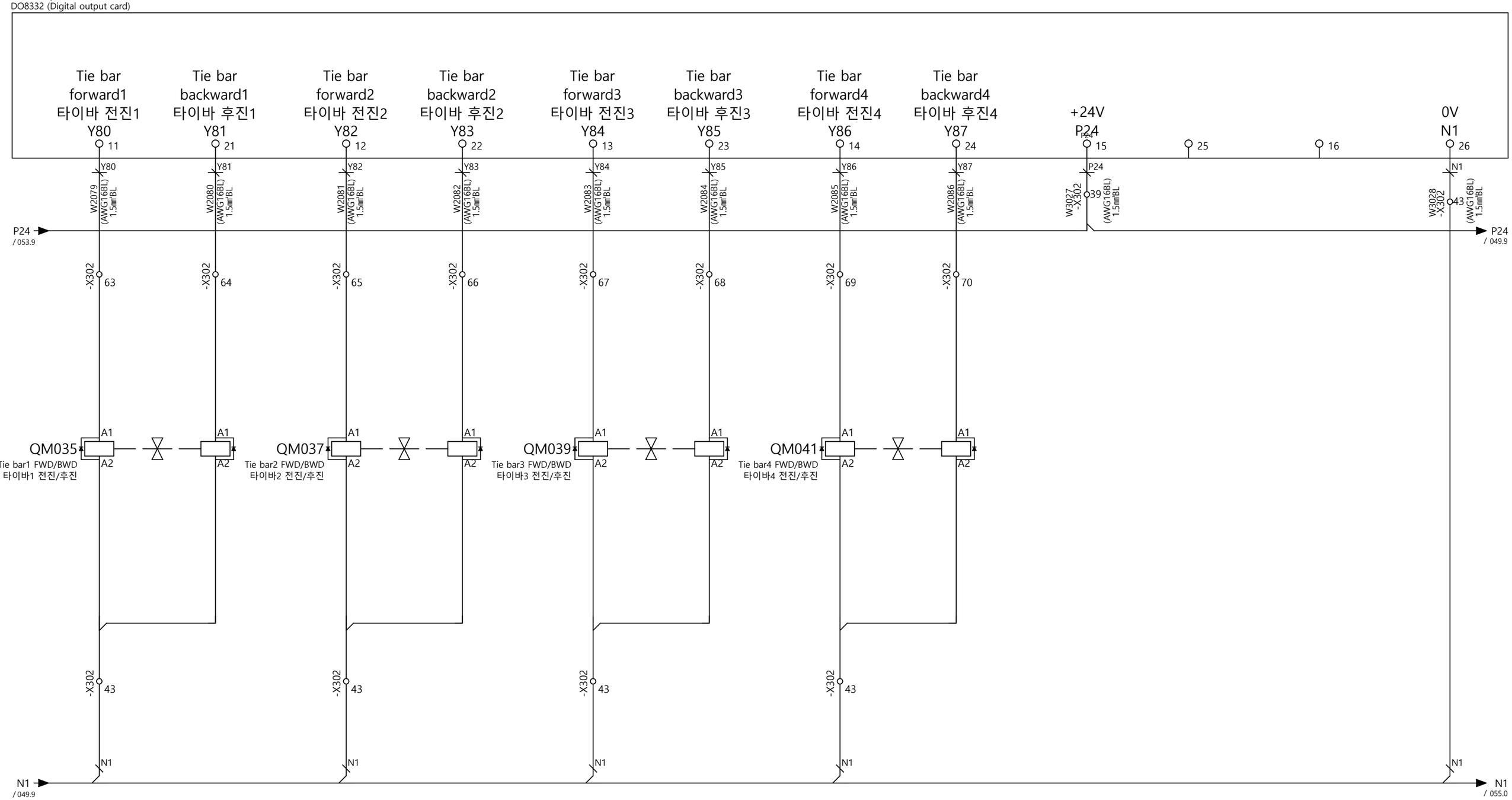

본 도면은 ㈜우진플라임의 유·무형적 자산으로, 허가된 자에 한하여 열람이 가능하며,
허가 없이 복제 및 임의적 변경 등의 사용 및 배포를 일체 금합니다.
본 사항 위반의 경우 민, 형사상의 책임이 발생할 수 있습니다.

This drawing is an asset of Woojin Plaimm Co., Ltd which can be viewed only by the authorized person and duplication and arbitrary change without permission is strongly prohibited. Violation of this policy may result in civil and criminal liability.

WOOJIN PLAIMM

DIGITAL OUTPUT DIAGRAM 9

DLA5 Electrical Drawing(KEB)

REV.NO. 3.07

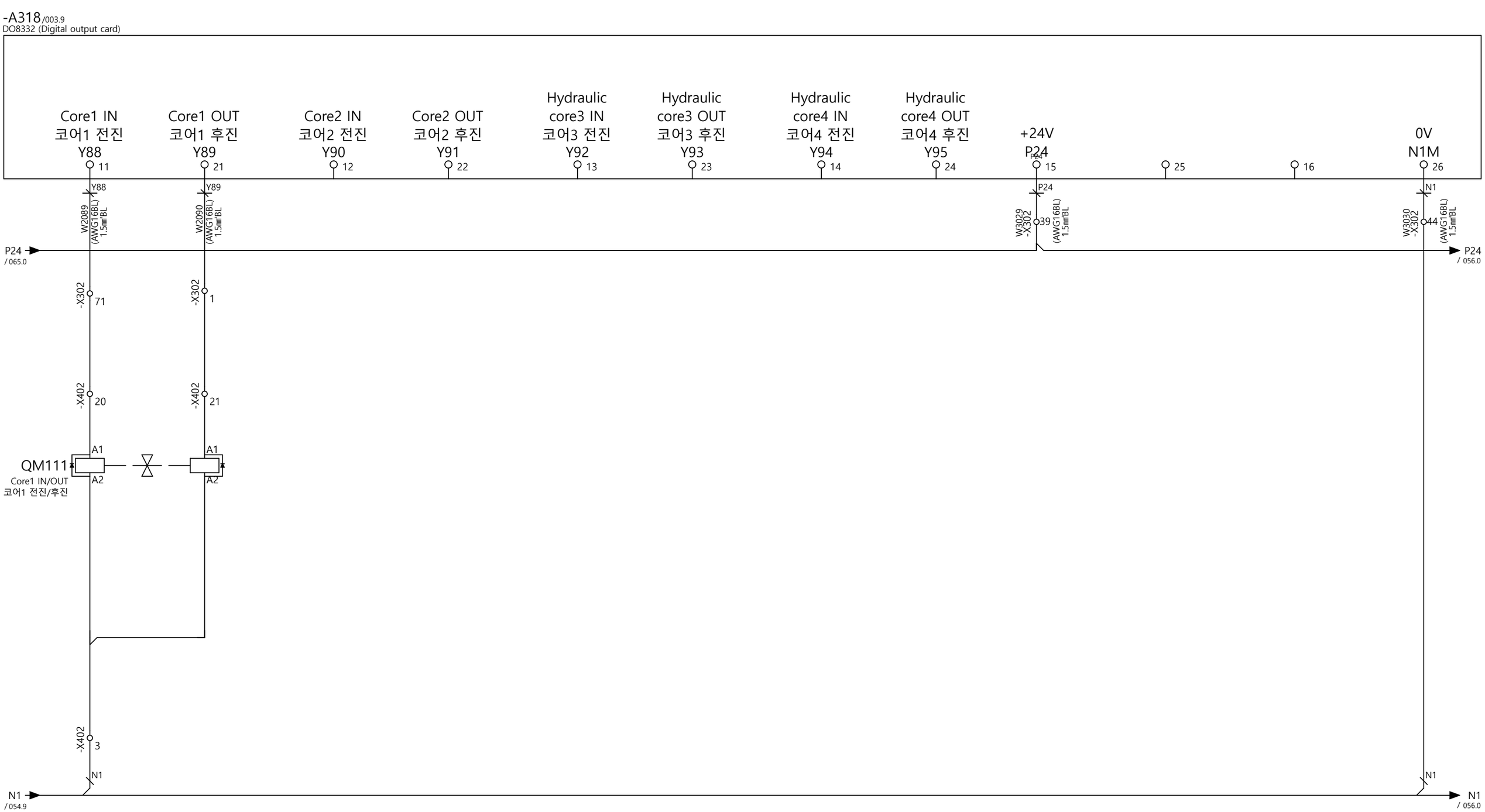

본 도면은 ㈜우진플라임의 유·무형적 자산으로, 허가된 자에 한하여 열람이 가능하며,
허가 없이 복제 및 임의적 변경 등의 사용 및 배포를 일체 금합니다.
본 사항 위반의 경우 민, 형사상의 책임이 발생할 수 있습니다.

This drawing is an asset of Woojin Plaimm Co., Ltd which can be viewed only by the authorized person and duplication and arbitrary change without permission is strongly prohibited. Violation of this policy may result in civil and criminal liability.

DIGITAL OUTPUT DIAGRAM 10

DLA5 Electrical Drawing(KEB)

REV.NO. 3.07

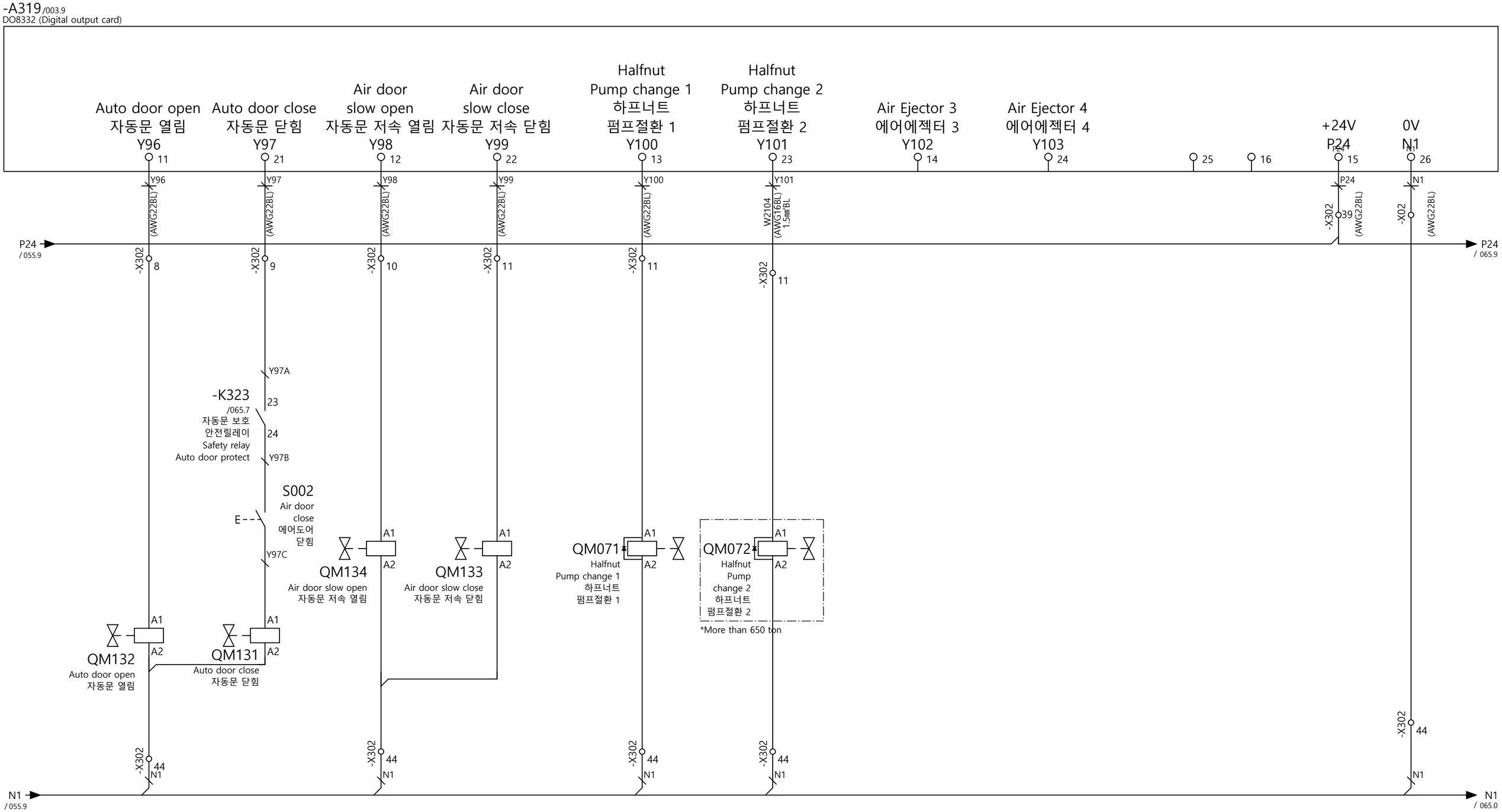

본 도면은 ㈜우진플라임의 유·무형적 자산으로, 허가된 자에 한하여 열람이 가능하며,
허가 없이 복제 및 임의적 변경 등의 사용 및 배포를 일체 금합니다.
본 사항 위반의 경우 민, 형사상의 책임이 발생할 수 있습니다.

This drawing is an asset of Woojin Plaimm Co., Ltd which can be viewed only by the authorized person and duplication and arbitrary change without permission is strongly prohibited. Violation of this policy may result in civil and criminal liability.

WOOJIN PLAIMM

DIGITAL OUTPUT DIAGRAM 11

DLA5 Electrical Drawing(KEB)

REV.NO. 3.07

=
+
페이지 056
페이지 68

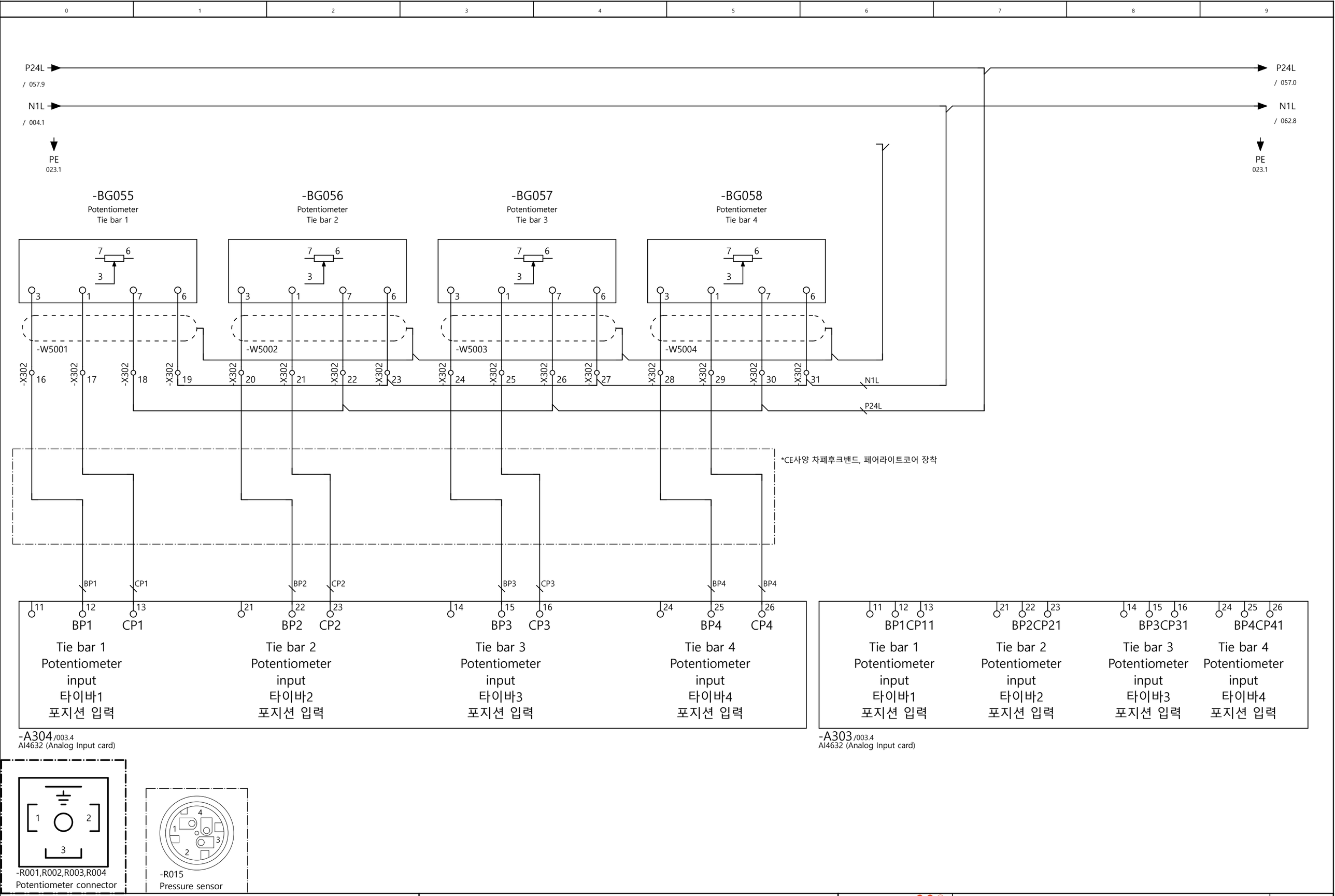

본 도면은 ㈜우진플라임의 유·무형적 자산으로, 허가된 자에 한하여 열람이 가능하며,
허가 없이 복제 및 임의적 변경 등의 사용 및 배포를 일체 금합니다.
본 사항 위반의 경우 민, 형사상의 책임이 발생할 수 있습니다.

This drawing is an asset of Woojin Plaimm Co., Ltd which can be viewed only by the authorized person and duplication and arbitrary change without permission is strongly prohibited. Violation of this policy may result in civil and criminal liability.

WOOJIN PLAIMM

ANALOG INPUT 1

DLA5 Electrical Drawing(KEB)

REV.NO. 3.07

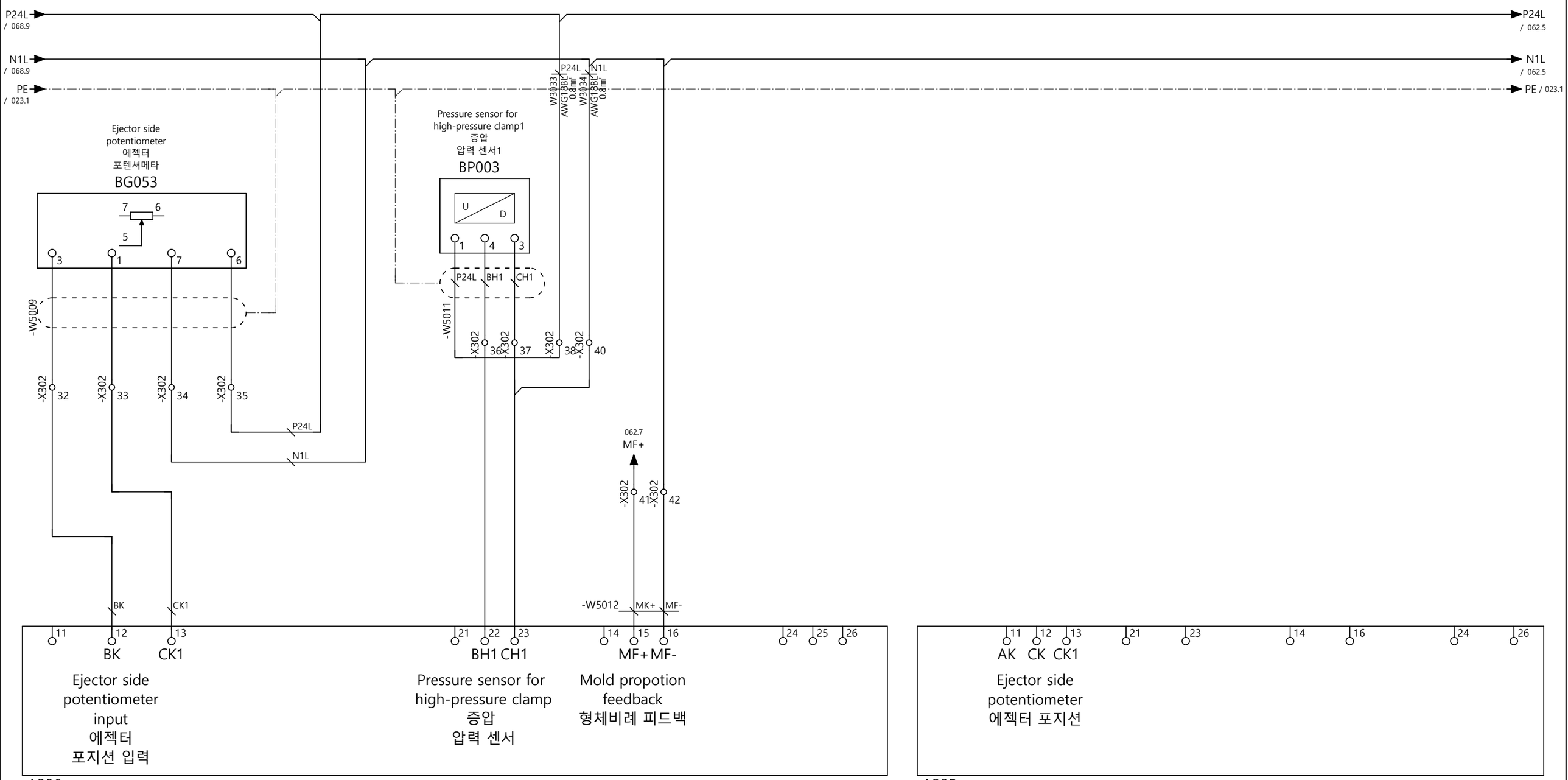

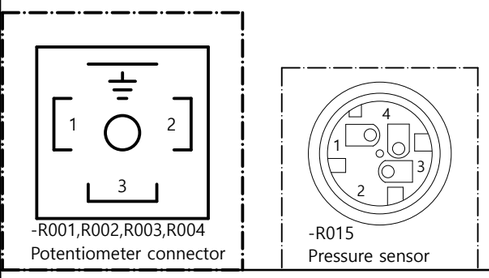

본 도면은 ㈜우진플라임의 유·무형적 자산으로, 허가된 자에 한하여 열람이 가능하며,
허가 없이 복제 및 임의적 변경 등의 사용 및 배포를 일체 금합니다.
본 사항 위반의 경우 민, 형사상의 책임이 발생할 수 있습니다.

This drawing is an asset of Woojin Plaimm Co., Ltd which can be viewed only by the authorized person and duplication and arbitrary change without permission is strongly prohibited. Violation of this policy may result in civil and criminal liability.

ANALOG INPUT 2

DLA5 Electrical Drawing(KEB)

REV.NO. 3.07

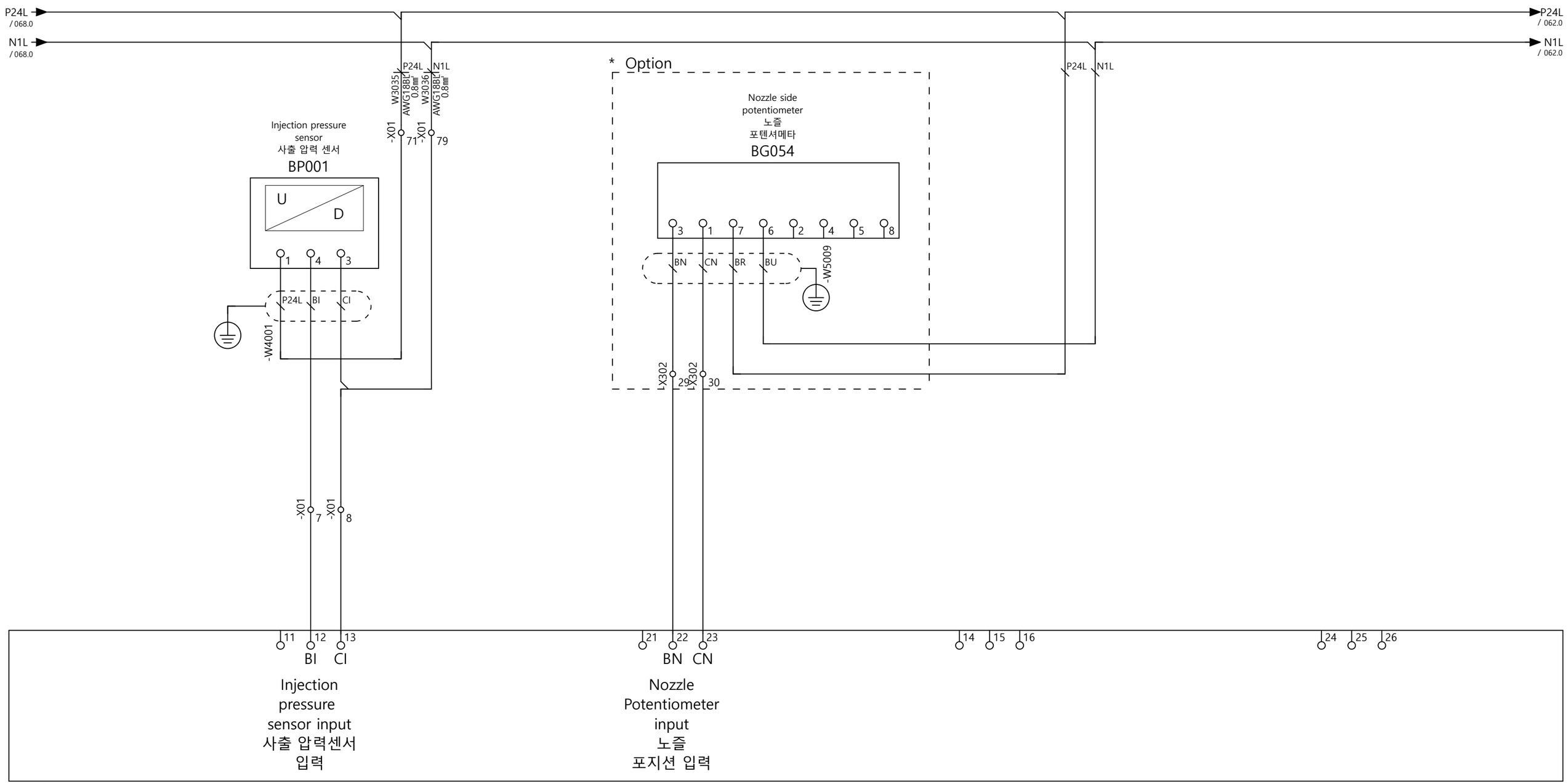

-A205 /002.5
AI2632 (Analog Input card)

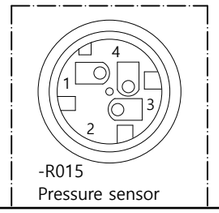

-R015
Pressure sensor

본 도면은 ㈜우진플라임의 유·무형적 자산으로, 허가된 자에 한하여 열람이 가능하며,
허가 없이 복제 및 임의적 변경 등의 사용 및 배포를 일체 금합니다.
본 사항 위반의 경우 민, 형사상의 책임이 발생할 수 있습니다.

This drawing is an asset of Woojin Plaimm Co., Ltd which can be viewed only by the authorized person and duplication and arbitrary change without permission is strongly prohibited. Violation of this policy may result in civil and criminal liability.

WOOJIN PLAIMM

ANALOG INPUT 3

DLA5 Electrical Drawing(KEB)

REV.NO. 3.07

=
+
페이지 059
페이지 68

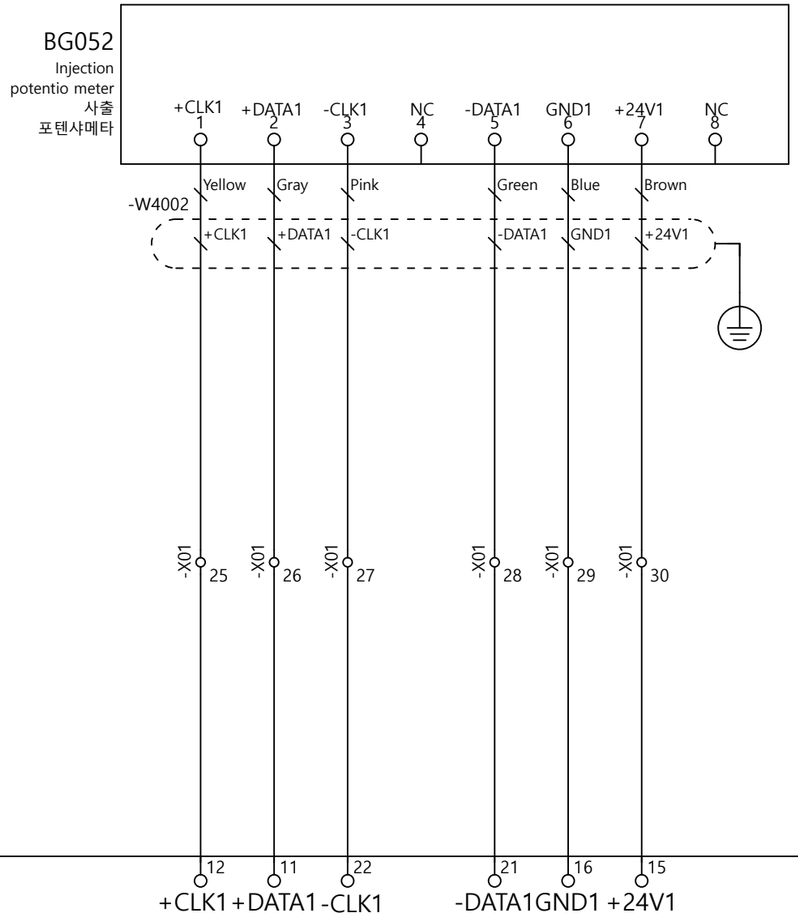

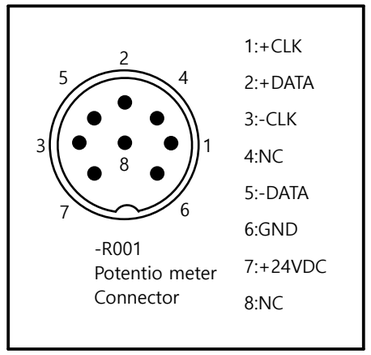

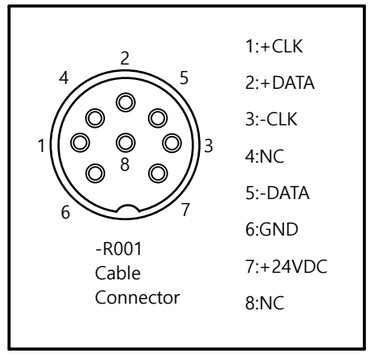

-A206 /002.6
DC1178 /007.0

본 도면은 ㈜우진플라임의 유·무형적 자산으로, 허가된 자에 한하여 열람이 가능하며,
허가 없이 복제 및 임의적 변경 등의 사용 및 배포를 일체 금합니다.
본 사항 위반의 경우 민, 형사상의 책임이 발생할 수 있습니다.

This drawing is an asset of Woojin Plaimm Co., Ltd which can be viewed only by the authorized person and duplication and arbitrary change without permission is strongly prohibited. Violation of this policy may result in civil and criminal liability.

ANALOG INPUT 4

DLA5 Electrical Drawing(KEB)

REV.NO. 3.07

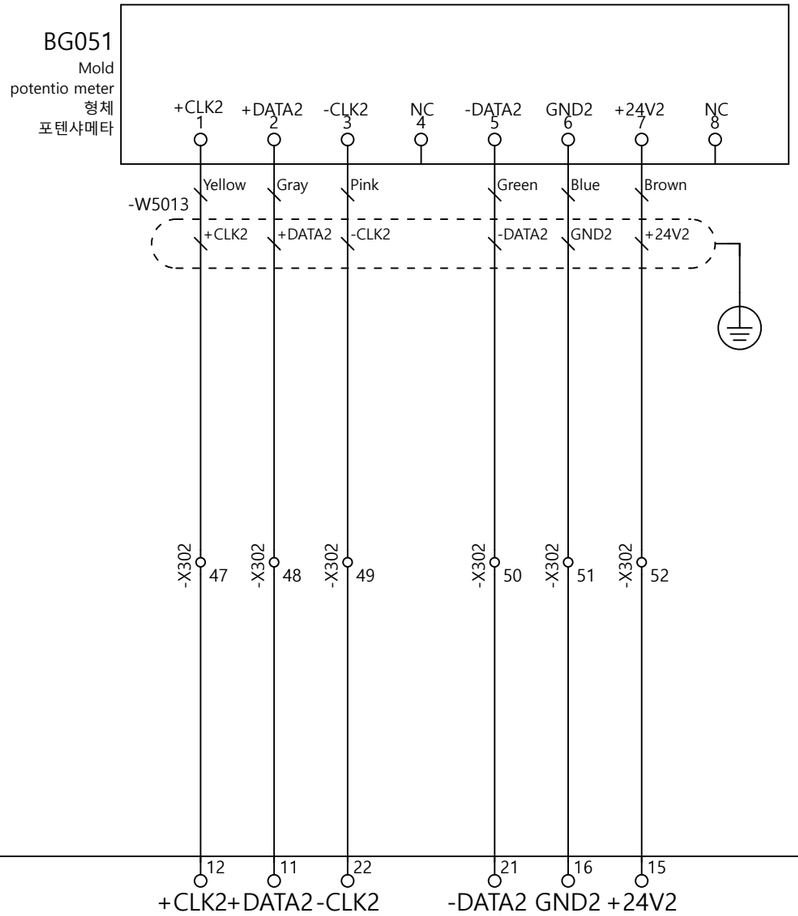

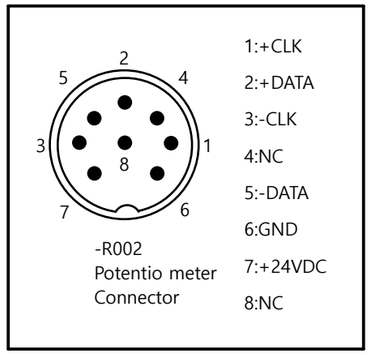

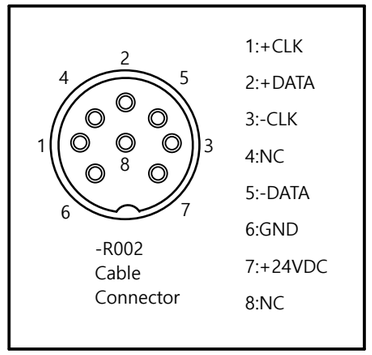

-A307 /003.5
DC1178 /010.5

본 도면은 ㈜우진플라임의 유·무형적 자산으로, 허가된 자에 한하여 열람이 가능하며,
허가 없이 복제 및 임의적 변경 등의 사용 및 배포를 일체 금합니다.
본 사항 위반의 경우 민, 형사상의 책임이 발생할 수 있습니다.

This drawing is an asset of Woojin Plaimm Co., Ltd which can be viewed only by the authorized person and duplication and arbitrary change without permission is strongly prohibited. Violation of this policy may result in civil and criminal liability.

ANALOG INPUT 5

DLA5 Electrical Drawing(KEB)

REV.NO. 3.07

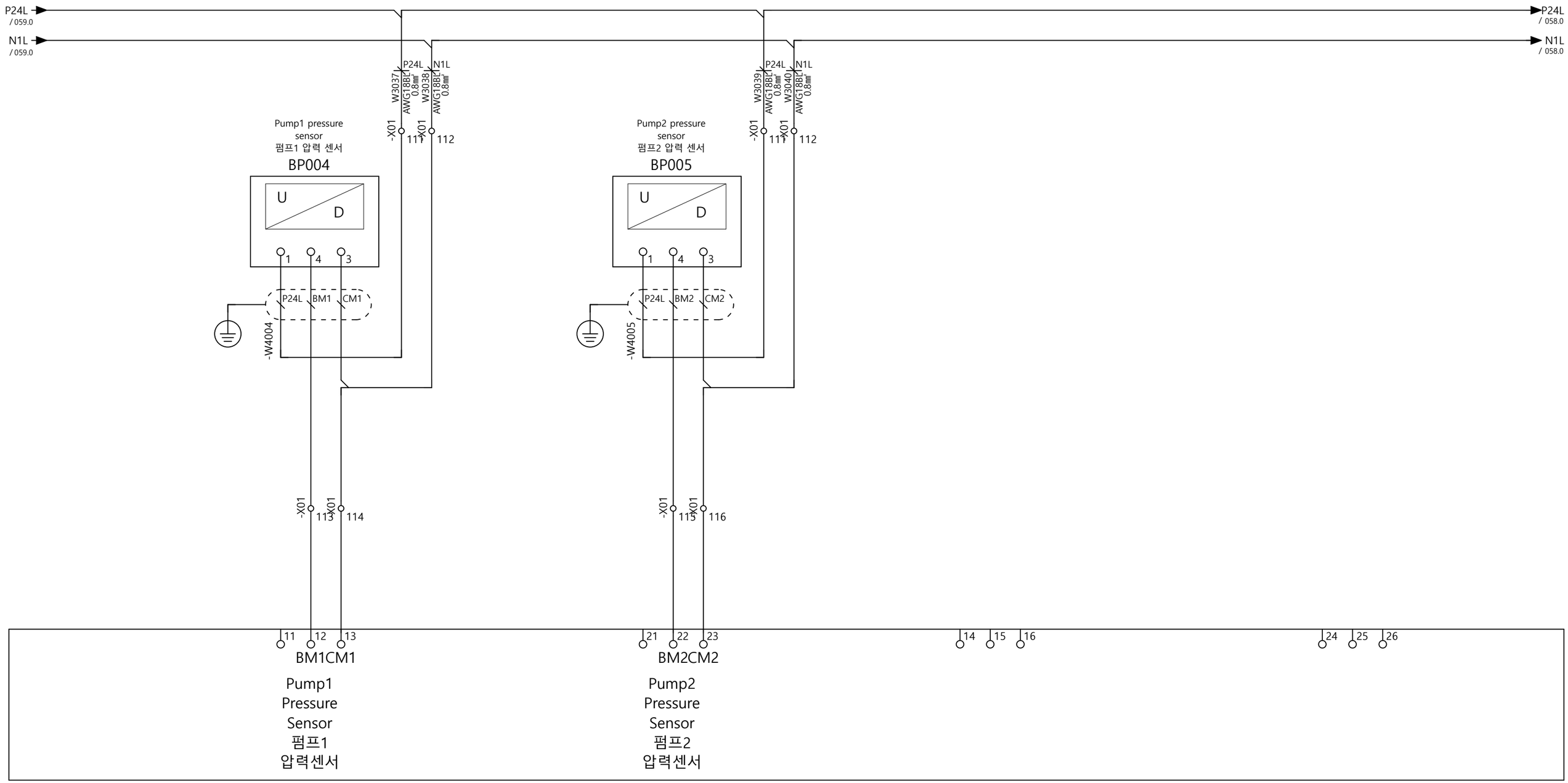

-A217 /009.5
AI2632 (Analog Input card)

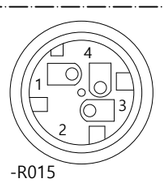

-R015
Pressure sensor

본 도면은 ㈜우진플라임의 유·무형적 자산으로, 허가된 자에 한하여 열람이 가능하며,
허가 없이 복제 및 임의적 변경 등의 사용 및 배포를 일체 금합니다.
본 사항 위반의 경우 민, 형사상의 책임이 발생할 수 있습니다.

This drawing is an asset of Woojin Plaimm Co., Ltd which can be viewed only by the authorized person and duplication and arbitrary change without permission is strongly prohibited. Violation of this policy may result in civil and criminal liability.

WOOJIN PLAIMM

ANALOG INPUT 6

DLA5 Electrical Drawing(KEB)

REV.NO. 3.07

=
+

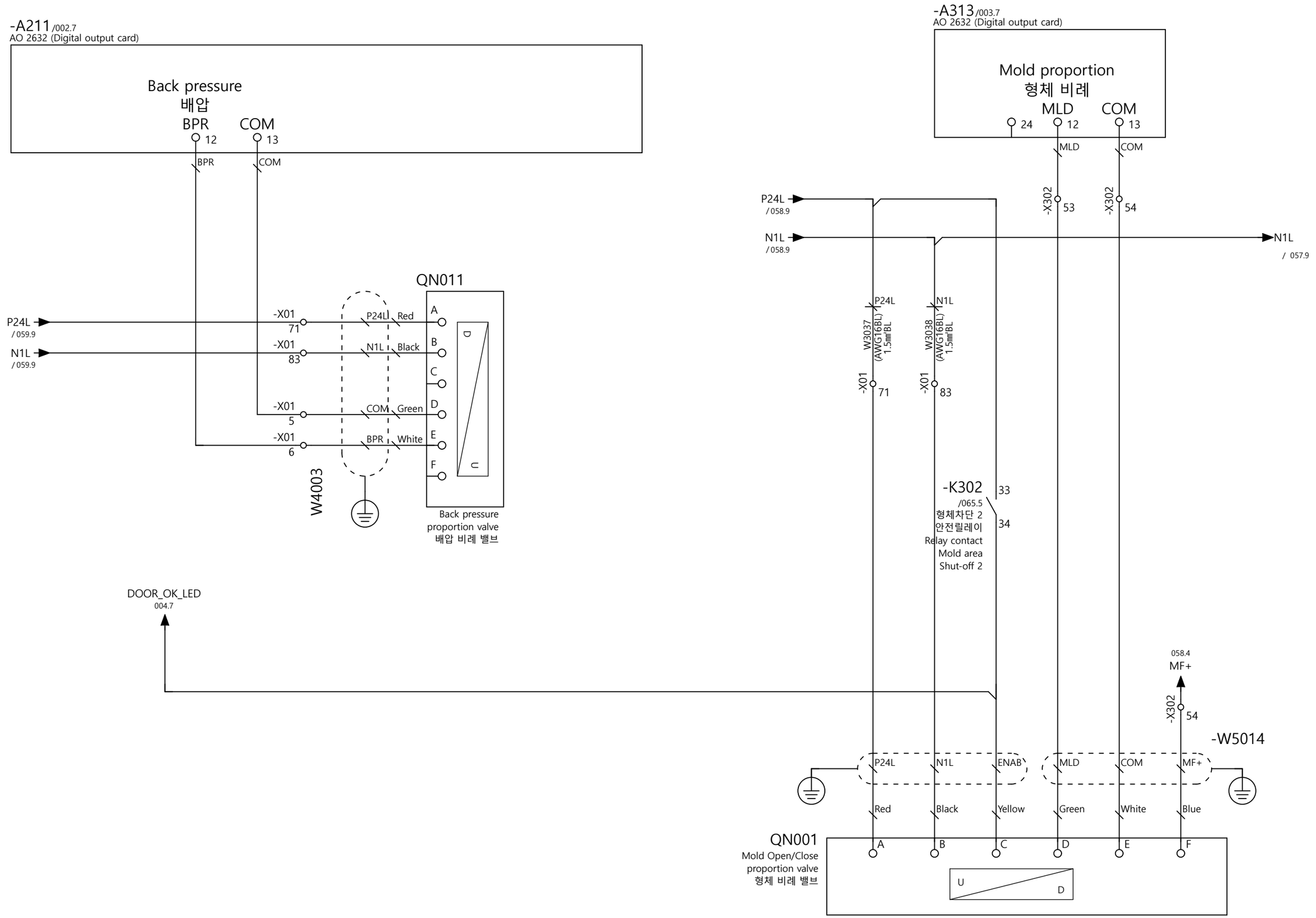

본 도면은 ㈜우진플라임의 유·무형적 자산으로, 허가된 자에 한하여 열람이 가능하며,
허가 없이 복제 및 임의적 변경 등의 사용 및 배포를 일체 금합니다.
본 사항 위반의 경우 민, 형사상의 책임이 발생할 수 있습니다.

This drawing is an asset of Woojin Plaimm Co., Ltd which can be viewed only by the authorized person and duplication and arbitrary change without permission is strongly prohibited. Violation of this policy may result in civil and criminal liability.

WOOJIN PLAIMM

ANALOG OUTPUT 1

DLA5 Electrical Drawing(KEB)

REV.NO. 3.07

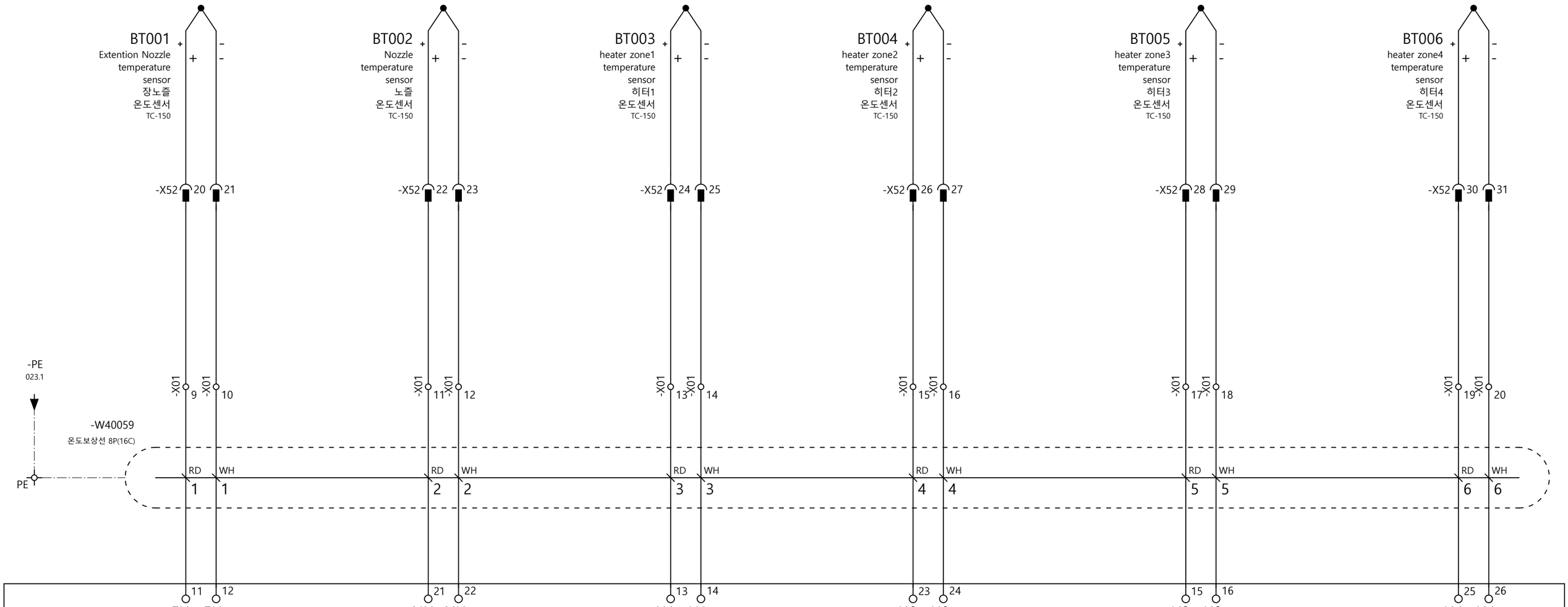

-A203 /002.5
AT6402 (Tempature card)

본 도면은 ㈜우진플라임의 유·무형적 자산으로, 허가된 자에 한하여 열람이 가능하며,
허가 없이 복제 및 임의적 변경 등의 사용 및 배포를 일체 금합니다.
본 사항 위반의 경우 민, 형사상의 책임이 발생할 수 있습니다.

This drawing is an asset of Woojin Plaimm Co., Ltd which can be viewed only by the authorized person and duplication and arbitrary change without permission is strongly prohibited. Violation of this policy may result in civil and criminal liability.

TEMPERATURE I/O 1

DLA5 Electrical Drawing(KEB)

REV.NO. 3.07

페이지 063

페이지 68

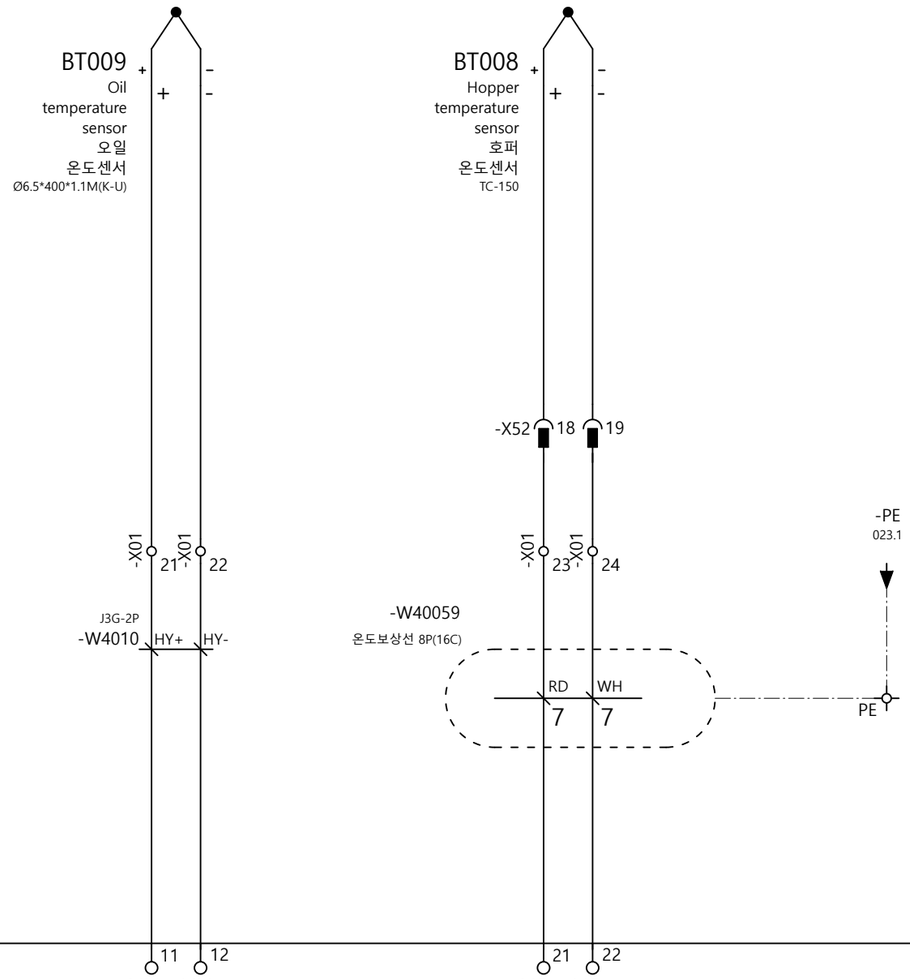

-A204 /002.5
AT2402 (Tempature card)

본 도면은 ㈜우진플라임의 유·무형적 자산으로, 허가된 자에 한하여 열람이 가능하며,
허가 없이 복제 및 임의적 변경 등의 사용 및 배포를 일체 금합니다.
본 사항 위반의 경우 민, 형사상의 책임이 발생할 수 있습니다.

This drawing is an asset of Woojin Plaimm Co., Ltd which can be viewed only by the authorized person and duplication and arbitrary change without permission is strongly prohibited. Violation of this policy may result in civil and criminal liability.

TEMPERATURE I/O 2

DLA5 Electrical Drawing(KEB)

REV.NO. 3.07

=
+
페이지 064
페이지 68

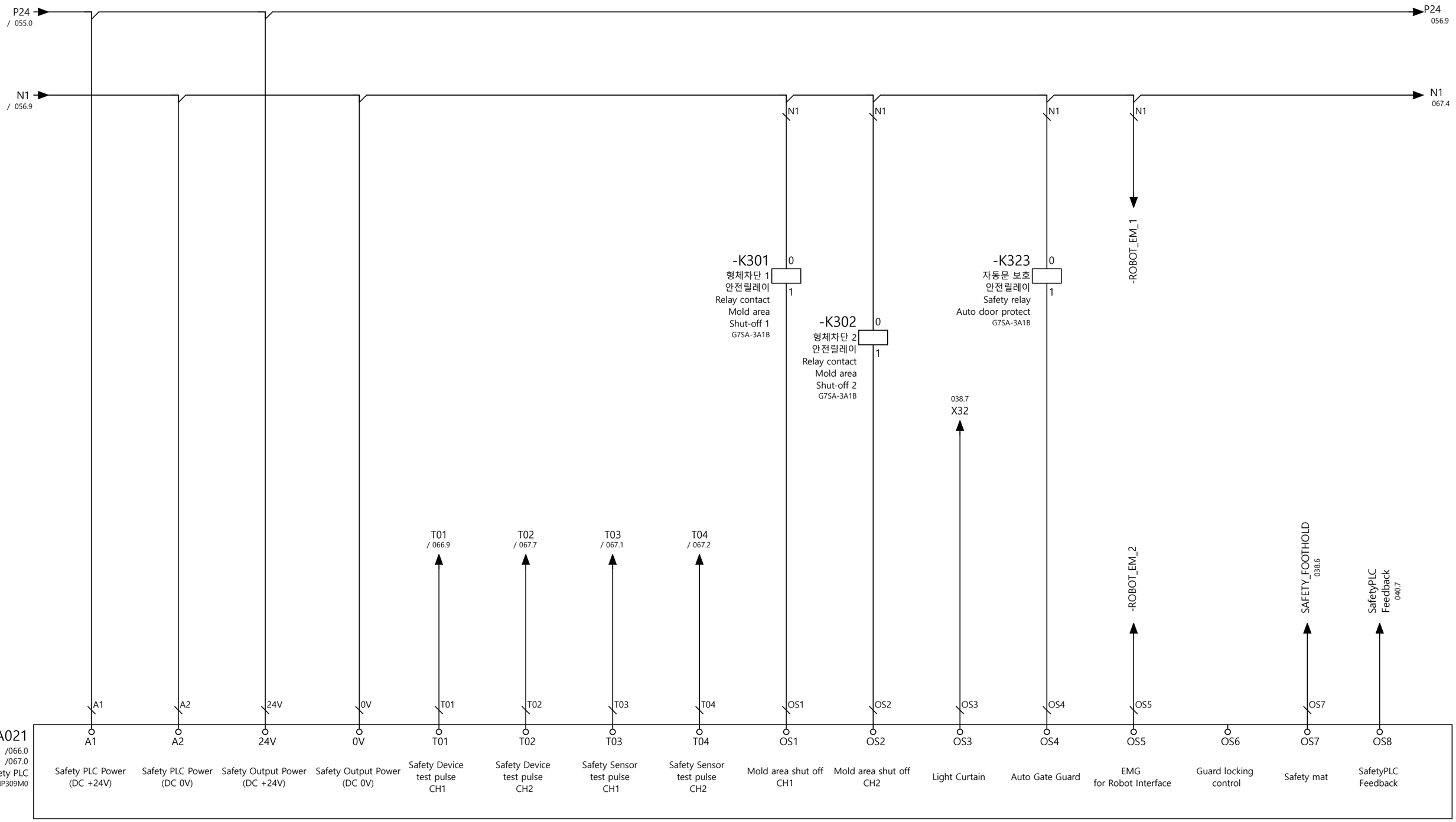

-K301	-K302	-K323
11 — 12 /067.9 23 — 24 /033.1	11 — 12 /067.9 23 — 24 /033.4 33 — 34 /062.6	11 — 12 /040.8 23 — 24 /056.1

본 도면은 ㈜우진플라임의 유·무형적 자산으로, 허가된 자에 한하여 열람이 가능하며,
허가 없이 복제 및 임의적 변경 등의 사용 및 배포를 일체 금합니다.
본 사항 위반의 경우 민, 형사상의 책임이 발생할 수 있습니다.

This drawing is an asset of Woojin Plaimm Co., Ltd which can be viewed only by the authorized person and duplication and arbitrary change without permission is strongly prohibited. Violation of this policy may result in civil and criminal liability.

SAFETY PLC 1

DLA5 Electrical Drawing(KEB)

REV.NO. 3.07

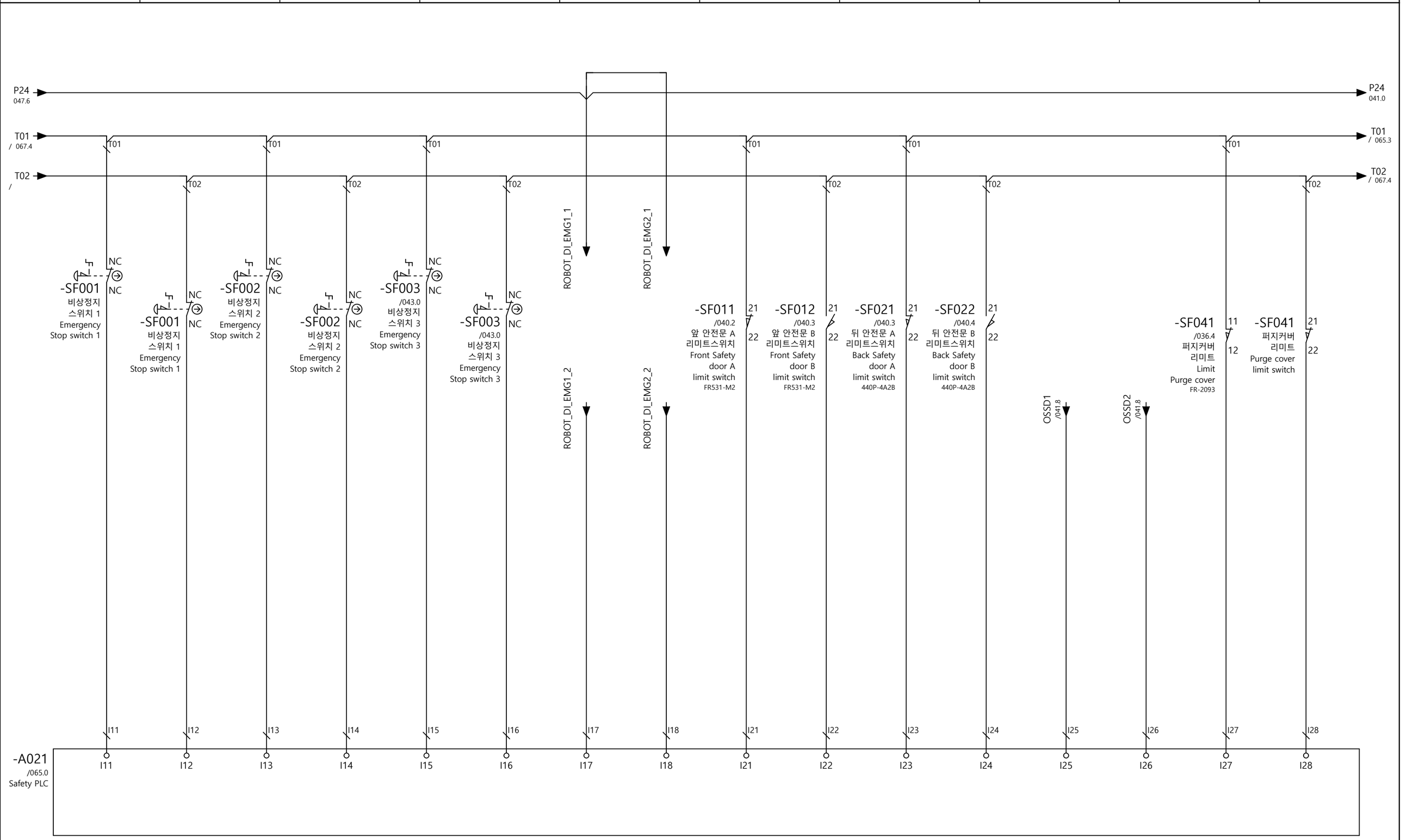

본 도면은 ㈜우진플라임의 유·무형적 자산으로, 허가된 자에 한하여 열람이 가능하며,
허가 없이 복제 및 임의적 변경 등의 사용 및 배포를 일체 금합니다.
본 사항 위반의 경우 민, 형사상의 책임이 발생할 수 있습니다.

This drawing is an asset of Woojin Plaimm Co., Ltd which can be viewed only by the authorized person and duplication and arbitrary change without permission is strongly prohibited. Violation of this policy may result in civil and criminal liability.

SAFETY PLC 2

DLA5 Electrical Drawing(KEB)

REV.NO. 3.07

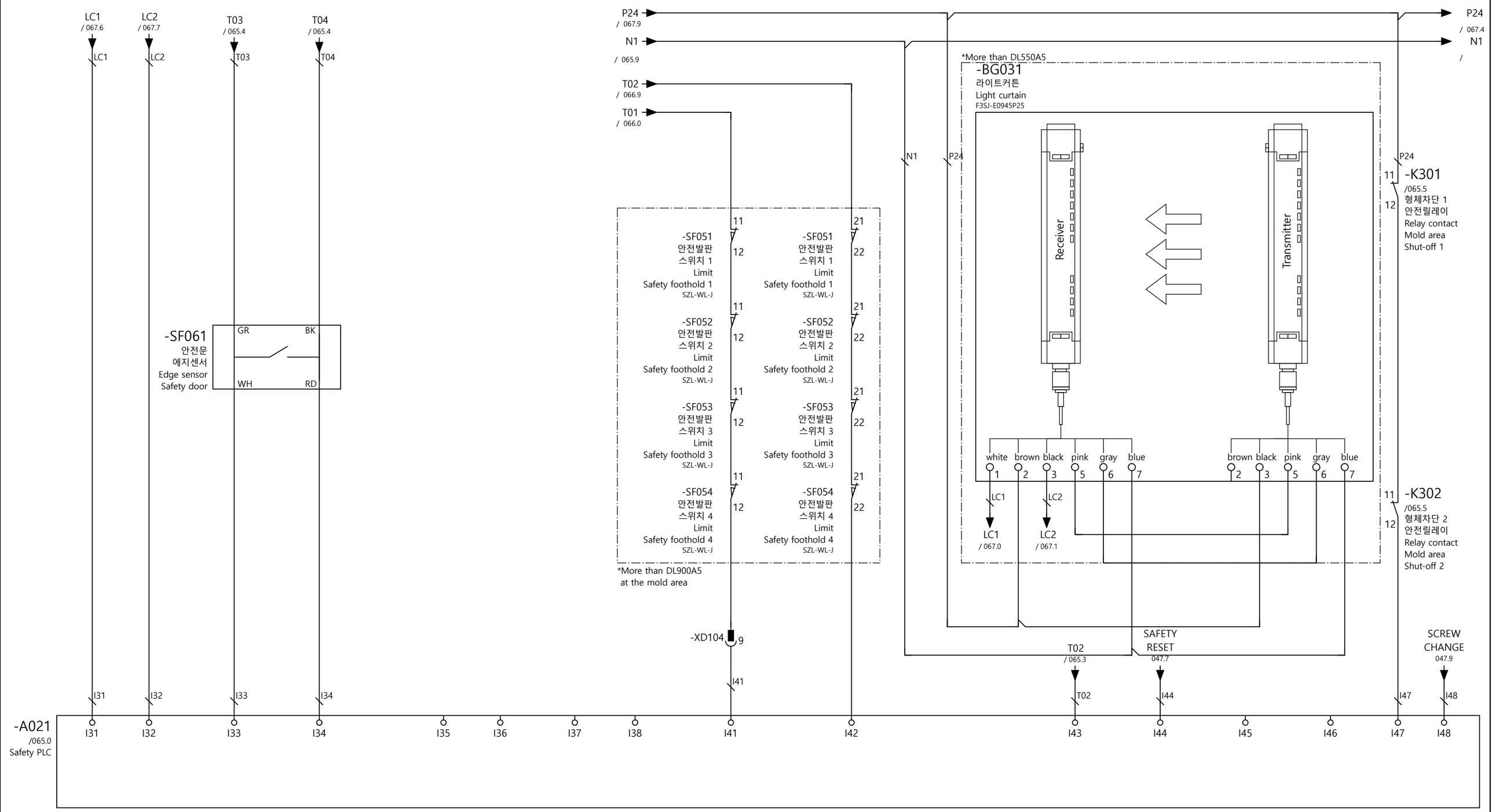

본 도면은 ㈜우진플라임의 유·무형적 자산으로, 허가된 자에 한하여 열람이 가능하며,
허가 없이 복제 및 임의적 변경 등의 사용 및 배포를 일체 금합니다.
본 사항 위반의 경우 민, 형사상의 책임이 발생할 수 있습니다.

This drawing is an asset of Woojin Plaimm Co., Ltd which can be viewed only by the authorized person and duplication and arbitrary change without permission is strongly prohibited. Violation of this policy may result in civil and criminal liability.

WOOJIN PLAIMM

SAFETY PLC 3

DLA5 Electrical Drawing(KEB)

REV.NO. 3.07